备注： 材质如未标注均采用1.2厚铁板 白色哑光金属烤漆

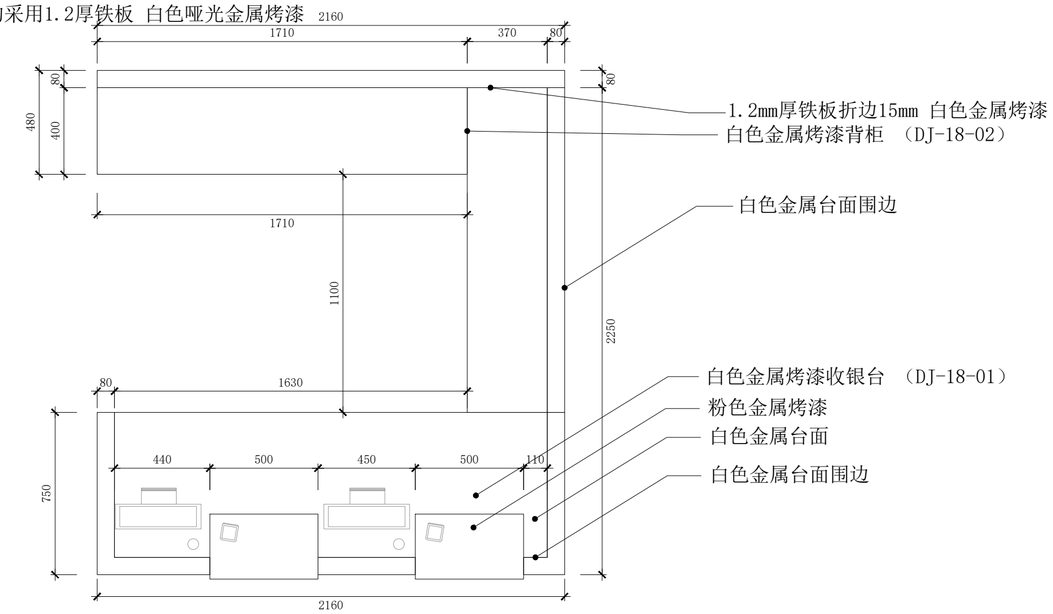

俯视图

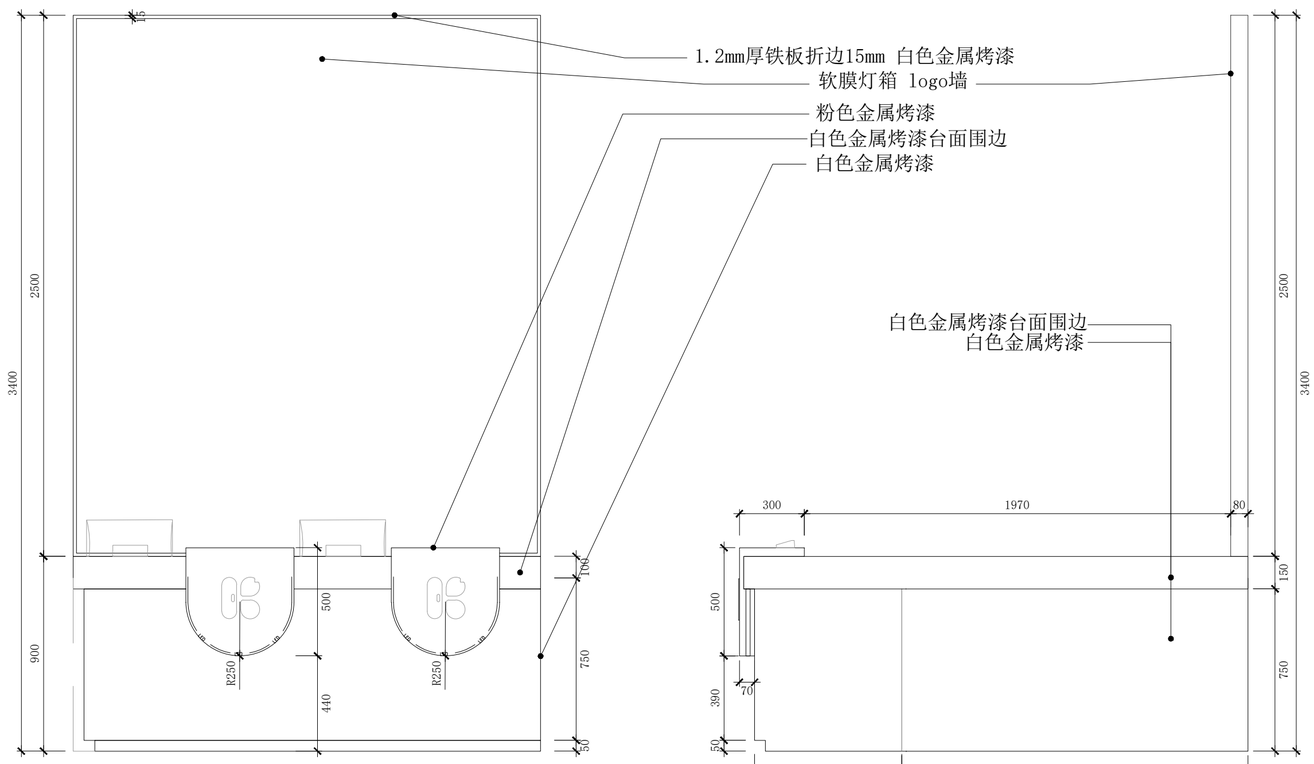

前视图

右视图

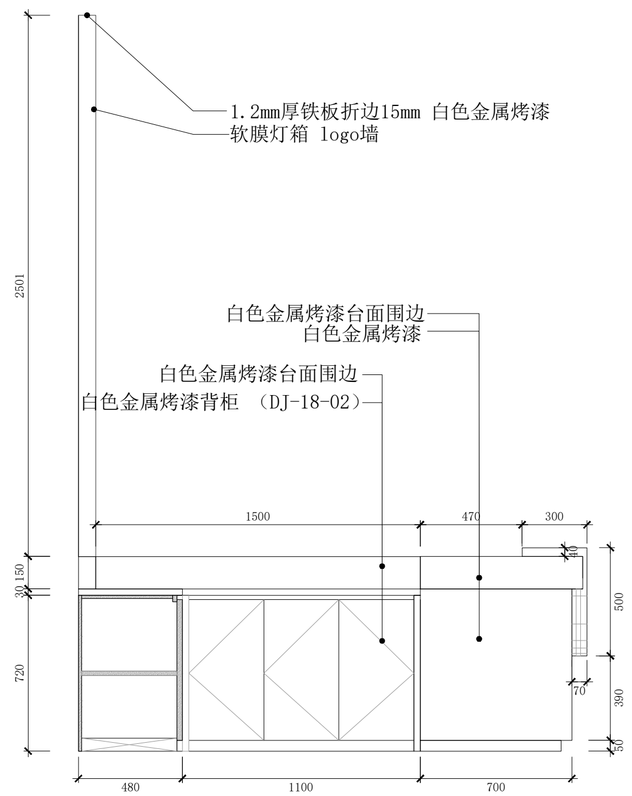

左视图

项目名称 PROJECT TITLE	图名 DRAWING TITLE	两位收银台		比例 SCALE	1:20	图别	A2
Kiokii and 道具制作图	设计 DESIGN		审核 APPROVE	日期 DATE	2026/03/05	图纸序号	
	制图 DRAW		项目跟进 COORDINATOR	测绘 SURVEY		图纸编号	DJ-18

备注：
1. 非得本公司设计师之书面批准，不得随意将任何部分翻印；
2. 切勿以比例量度此图，一切以图内数字所示为准；
3. 施工单位必须在工地核对图内所示数字之准确，如发现有任何矛盾处，应通知设计师，方可施工.
4. 本图纸为装饰设计图纸，施工单位需对结构、安全、可行性等方面进行二次深化，并与设计方进行沟通确认，以确保效果与质量.

备注： 材质如未标注均采用1.2厚铁板 白色哑光金属烤漆

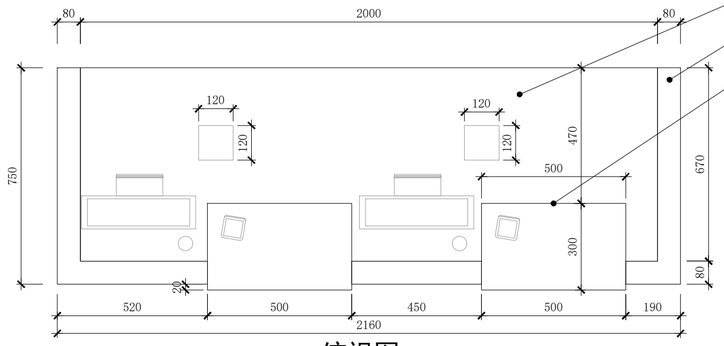

俯视图

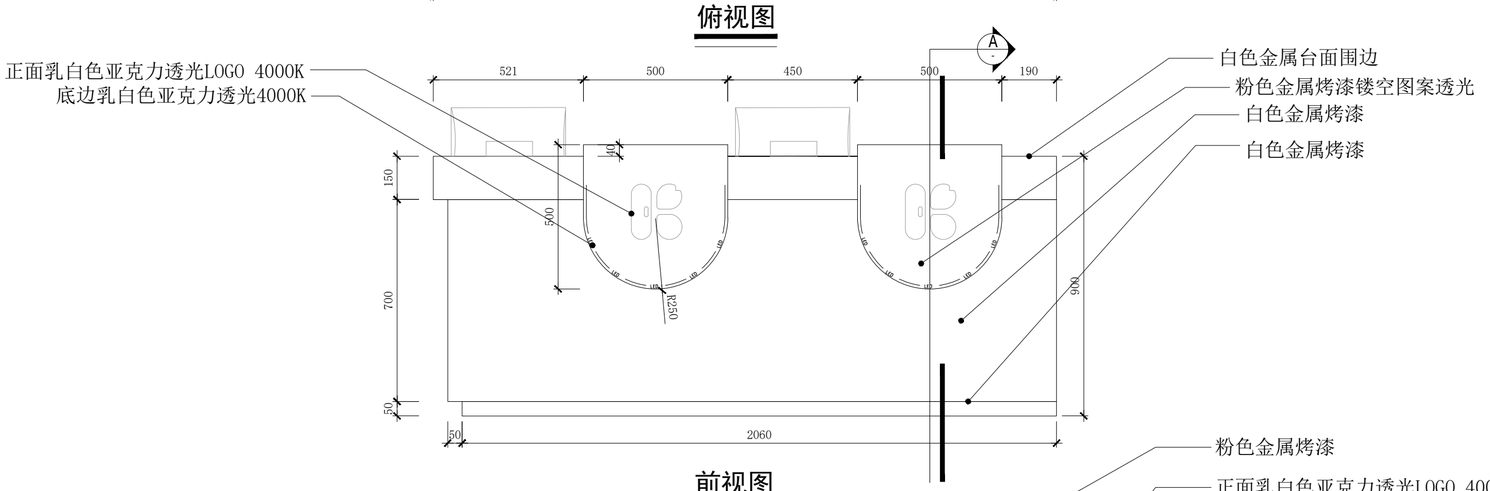

前视图

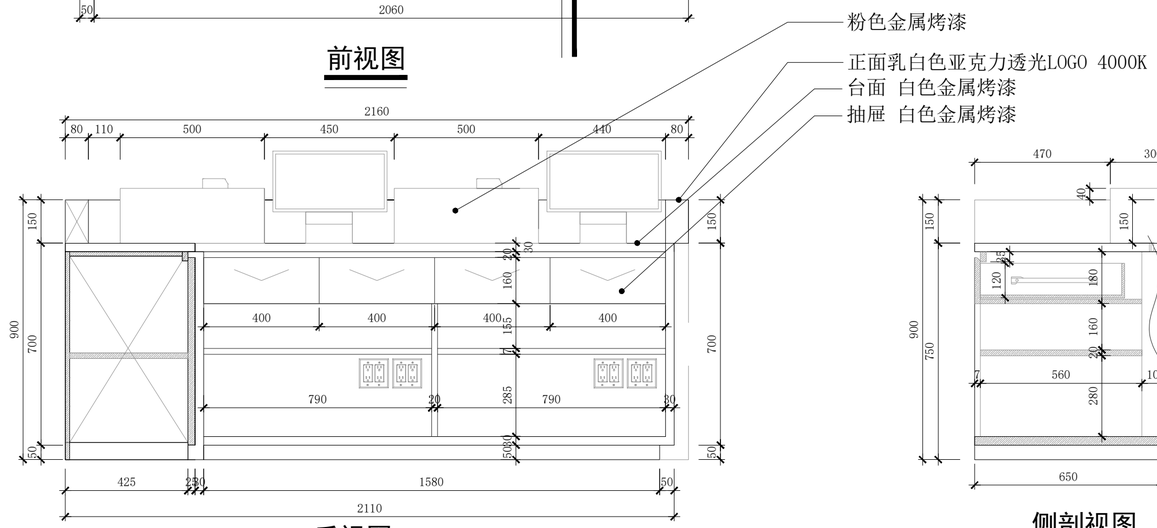

后视图

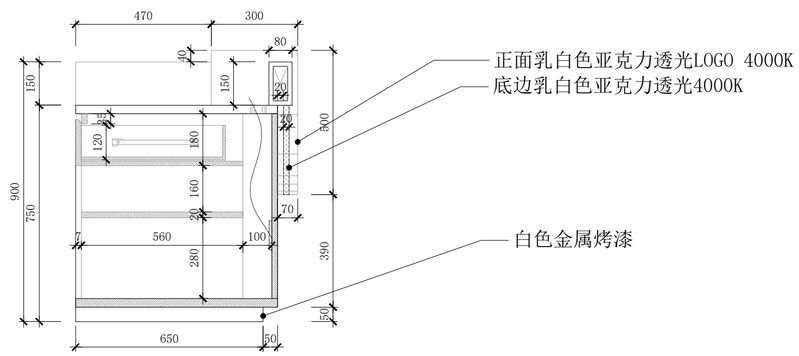

侧剖视图

项目名称 PROJECT TITLE	图名 DRAWING TITLE	两位收银台大样图		比例 SCALE	1:15	图别	A2
Kiokii and 道具制作图	设计 DESIGN		审核 APPROVE	日期 DATE	2026/03/05	图纸序号	
	制图 DRAW		项目跟进 COORDINATOR	测绘 SURVEY		图纸编号	DJ-18-01

备注：
1. 非得本公司设计师之书面批准，不得随意将任何部分翻印；
2. 切勿以比例量度此图，一切以图内数字所示为准；
3. 施工单位必须在工地核对图内所示数字之准确，如发现有任何矛盾处，应通知设计师，方可施工.
4. 本图纸为装饰设计图纸，施工单位需对结构、安全、可行性等方面进行二次深化，并与设计方进行沟通确认，以确保效果与质量.

备注： 材质如未标注均采用1.2厚铁板 白色哑光金属烤漆

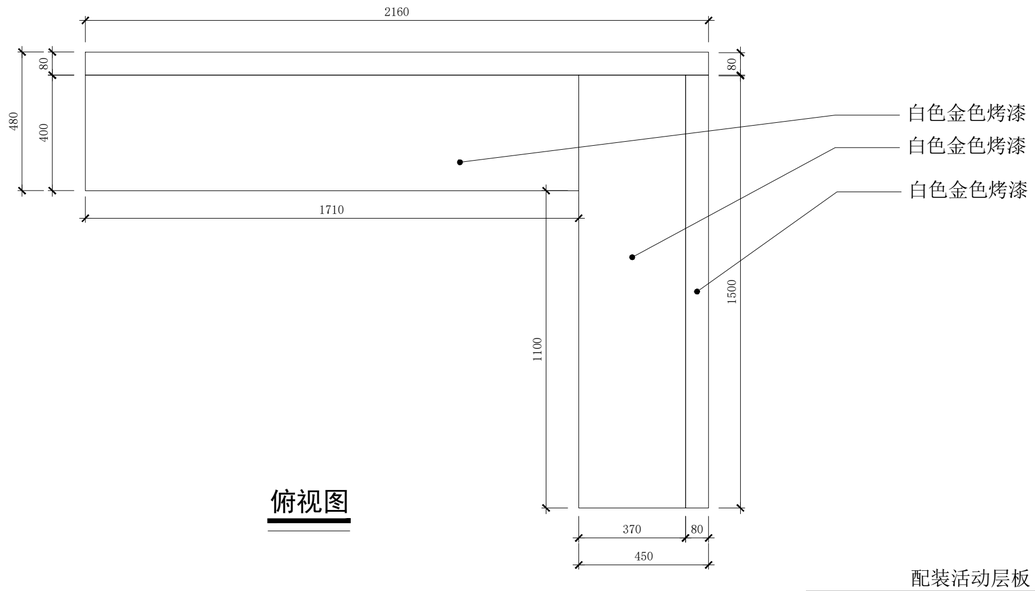

俯视图

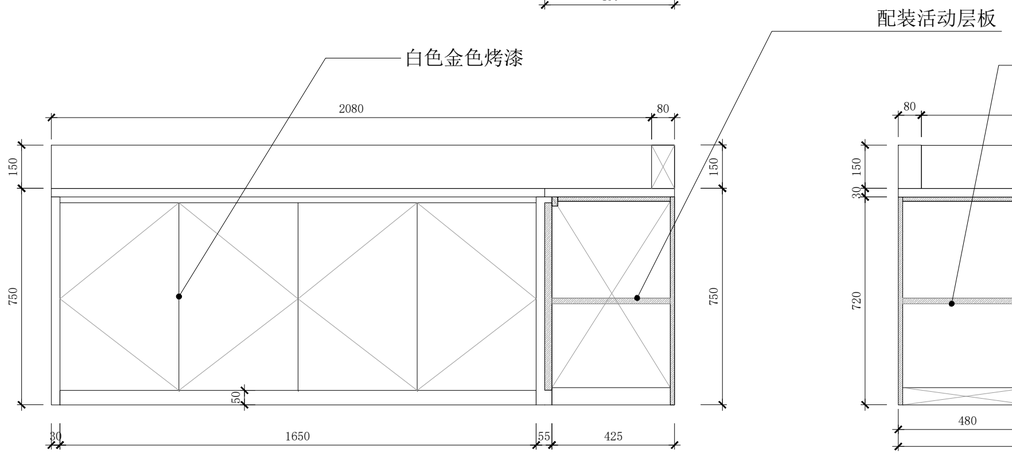

前视图

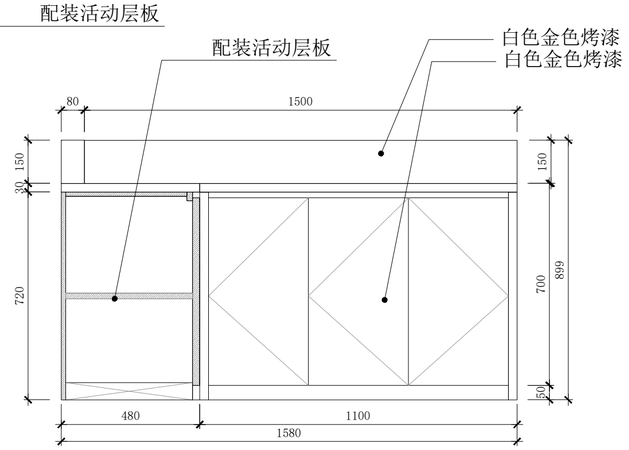

左视图

项目名称 PROJECT TITLE	图名 DRAWING TITLE	两位收银台背柜大样图			比例 SCALE	1:15	图别	A2
Kiokii and 道具制作图	设计 DESIGN		审核 APPROVE		日期 DATE	2026/03/05	图纸序号	
	制图 DRAW		项目跟进 COORDINATOR		测绘 SURVEY		图纸编号	DJ-18-02

备注：
1. 非得本公司设计师之书面批准，不得随意将任何部分翻印；
2. 切勿以比例量度此图，一切以图内数字所示为准；
3. 施工单位必须在工地核对图内所示数字之准确，如发现有任何矛盾处，应通知设计师，方可施工.
4. 本图纸为装饰设计图纸，施工单位需对结构、安全、可行性等方面进行二次深化，并与设计方进行沟通确认，以确保效果与质量.

备注： 材质如未标注均采用1.2厚铁板 白色哑光金属烤漆

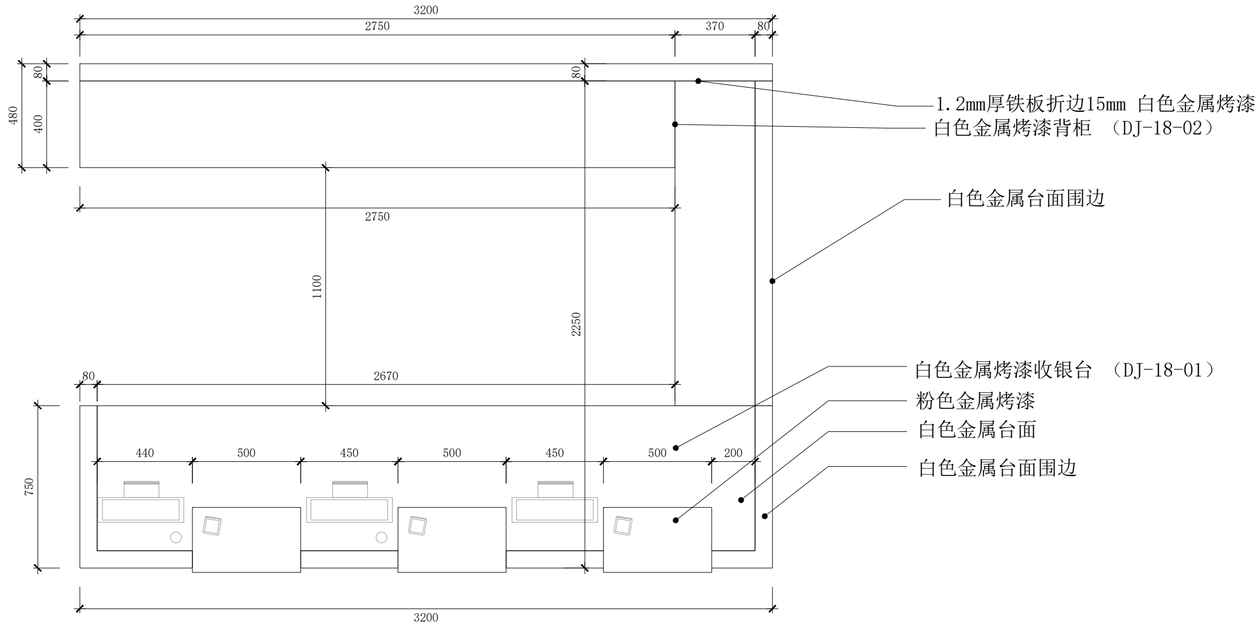

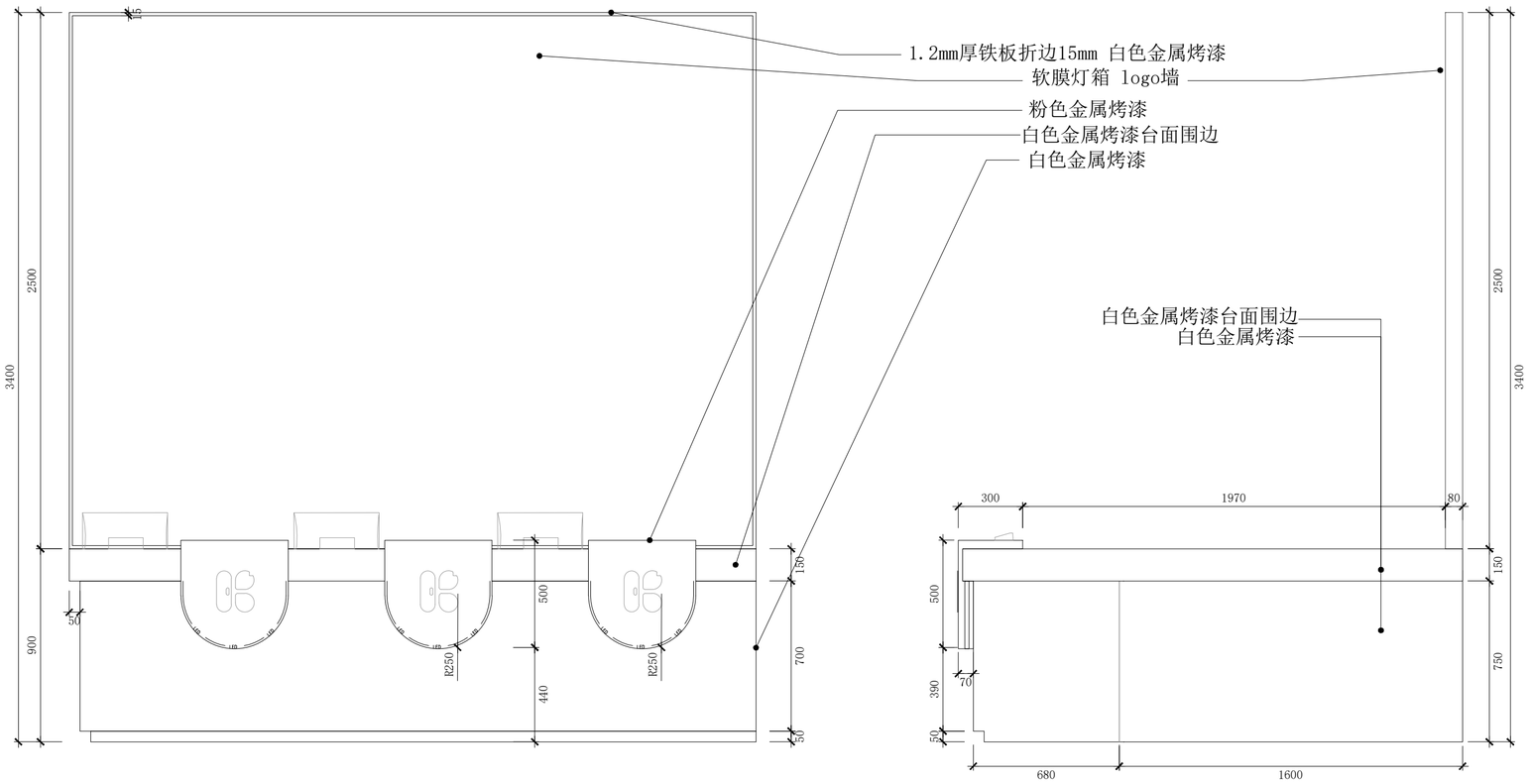

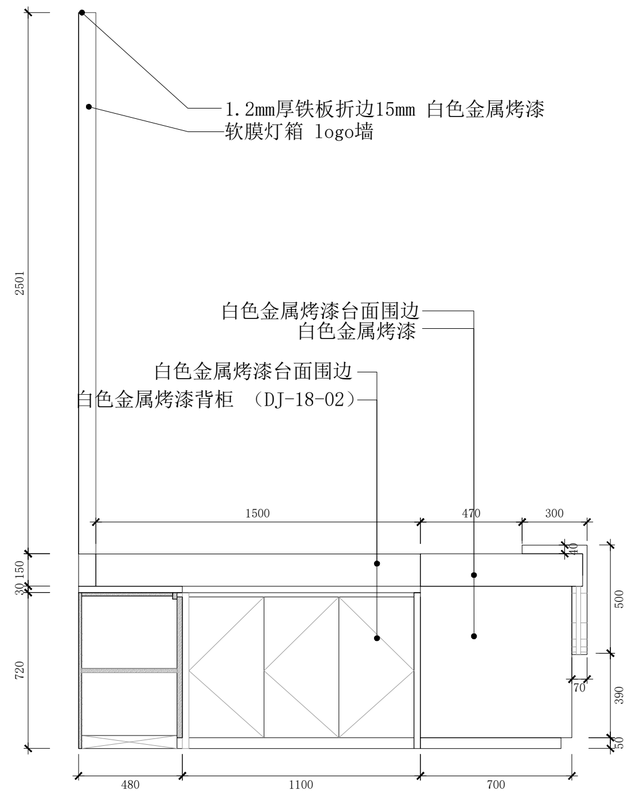

项目名称 PROJECT TITLE	图名 DRAWING TITLE	三位收银台		比例 SCALE	1:20	图别	A2
Kiokii and 道具制作图	设计 DESIGN		审核 APPROVE	日期 DATE	2026/03/05	图纸序号	
	制图 DRAW		项目跟进 COORDINATOR	测绘 SURVEY		图纸编号	DJ-19

备注：
1. 非得本公司设计师之书面批准，不得随意将任何部分翻印；
2. 切勿以比例量度此图，一切以图内数字所示为准；
3. 施工单位必须在工地核对图内所示数字之准确，如发现有任何矛盾处，应通知设计师，方可施工.
4. 本图纸为装饰设计图纸，施工单位需对结构、安全、可行性等方面进行二次深化，并与设计方进行沟通确认，以确保效果与质量.

备注： 材质如未标注均采用1.2厚铁板 白色哑光金属烤漆

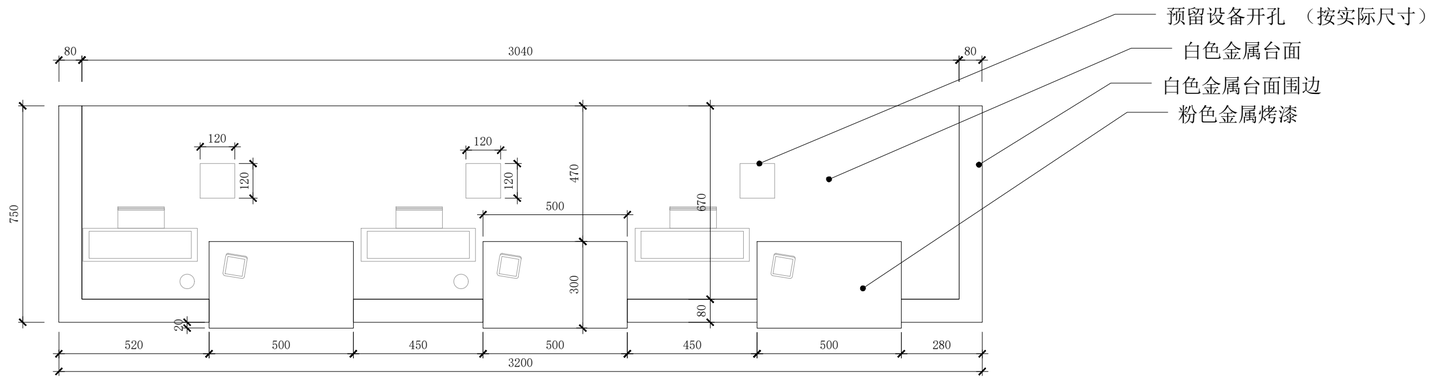

俯视图

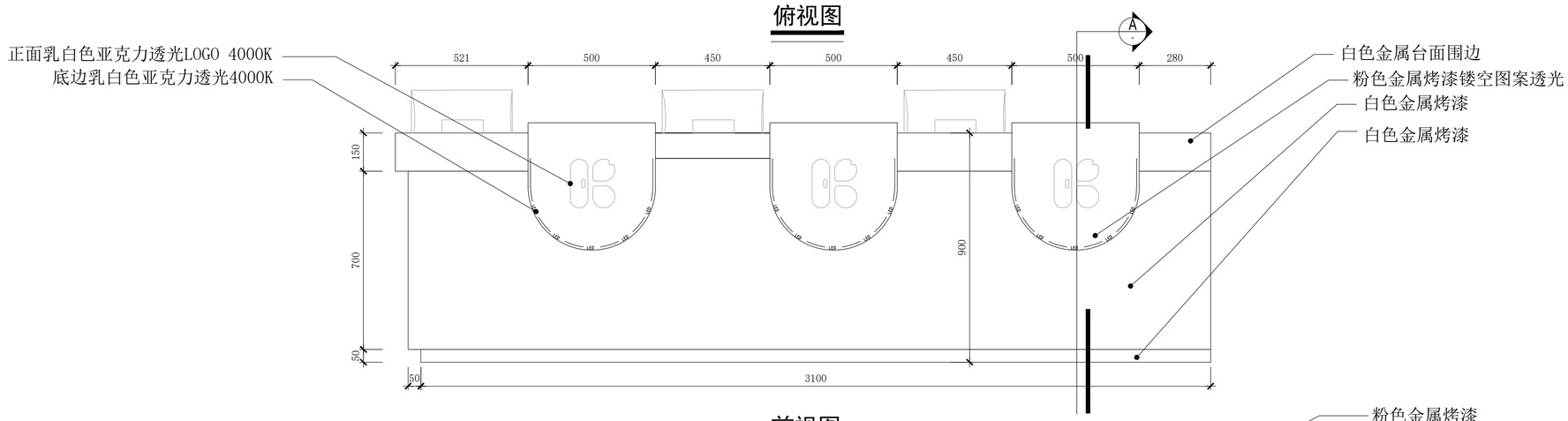

前视图

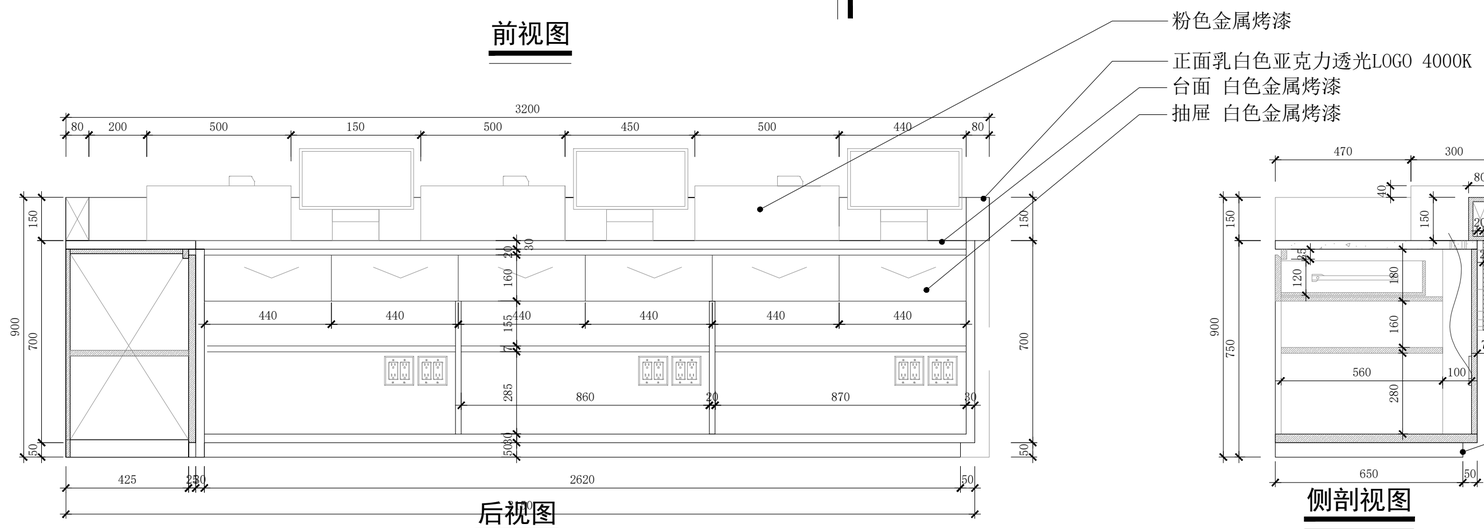

后视图

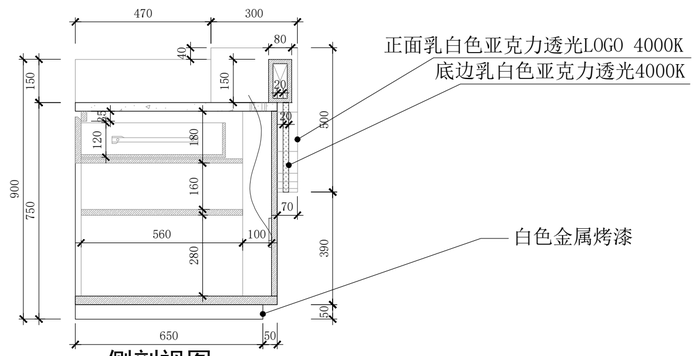

侧剖视图

项目名称 PROJECT TITLE	图名 DRAWING TITLE	三位收银台大样图		比例 SCALE	1:15	图别	A2
Kiokii and 道具制作图	设计 DESIGN		审核 APPROVE	日期 DATE	2026/03/05	图纸序号	
	制图 DRAW		项目跟进 COORDINATOR	测绘 SURVEY		图纸编号	DJ-19-01

备注：
1. 非得本公司设计师之书面批准，不得随意将任何部分翻印；
2. 切勿以比例量度此图，一切以图内数字所示为准；
3. 施工单位必须在工地核对图内所示数字之准确，如发现有任何矛盾处，应通知设计师，方可施工.
4. 本图纸为装饰设计图纸，施工单位需对结构、安全、可行性等方面进行二次深化，并与设计方进行沟通确认，以确保效果与质量.

备注： 材质如未标注均采用1.2厚铁板 白色哑光金属烤漆

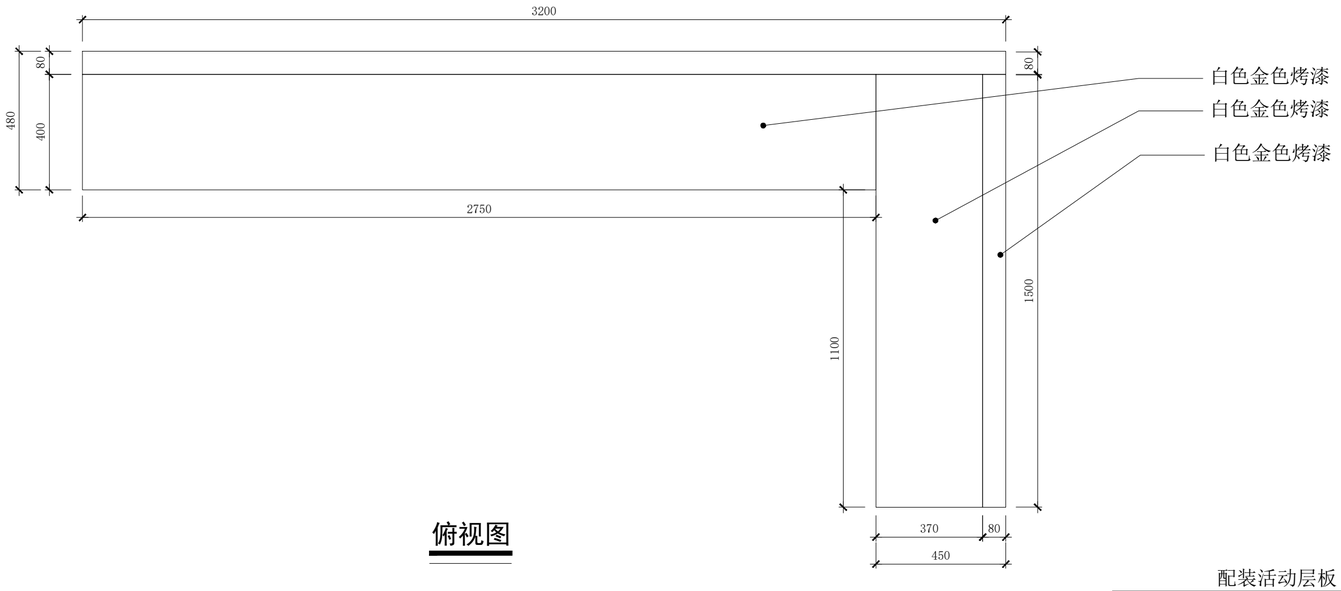

俯视图

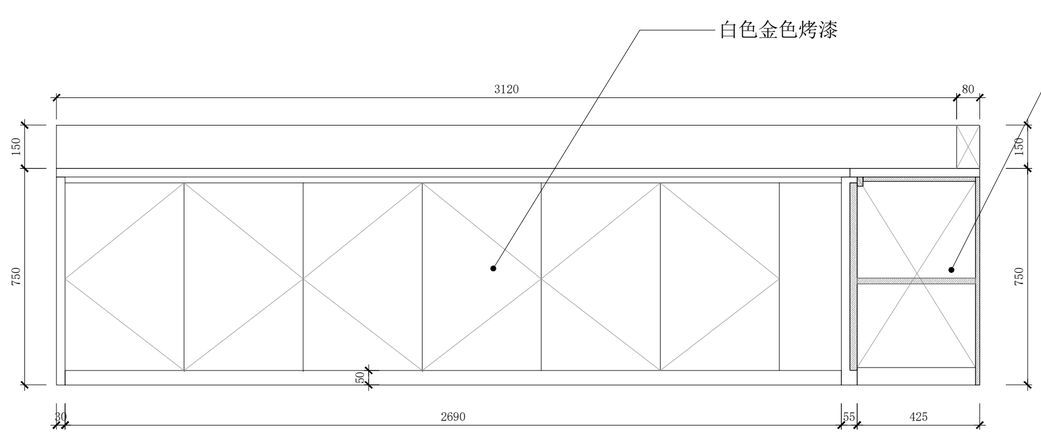

前视图

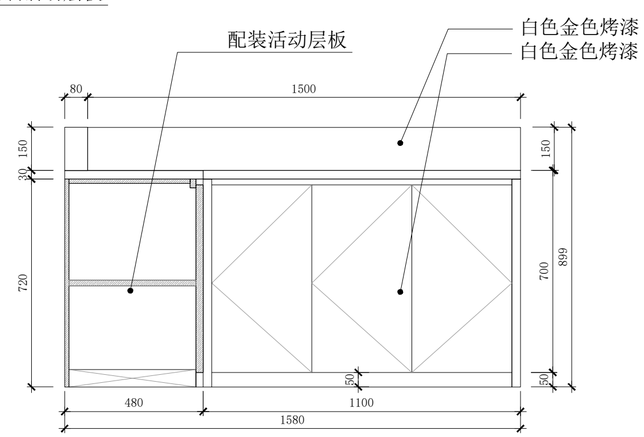

左视图

项目名称 PROJECT TITLE	图名 DRAWING TITLE	三位收银台大样图		比例 SCALE	1:15	图别	A2
Kiokii and 道具制作图	设计 DESIGN		审核 APPROVE	日期 DATE	2026/03/05	图纸序号	
	制图 DRAW		项目跟进 COORDINATOR	测绘 SURVEY		图纸编号	DJ-19-02

备注：
1. 非得本公司设计师之书面批准，不得随意将任何部分翻印；
2. 切勿以比例量度此图，一切以图内数字所示为准；
3. 施工单位必须在工地核对图内所示数字之准确，如发现有任何矛盾处，应通知设计师，方可施工.
4. 本图纸为装饰设计图纸，施工单位需对结构、安全、可行性等方面进行二次深化，并与设计方进行沟通确认，以确保效果与质量.

备注： 材质如未标注均采用1.2厚铁板 白色哑光金属烤漆

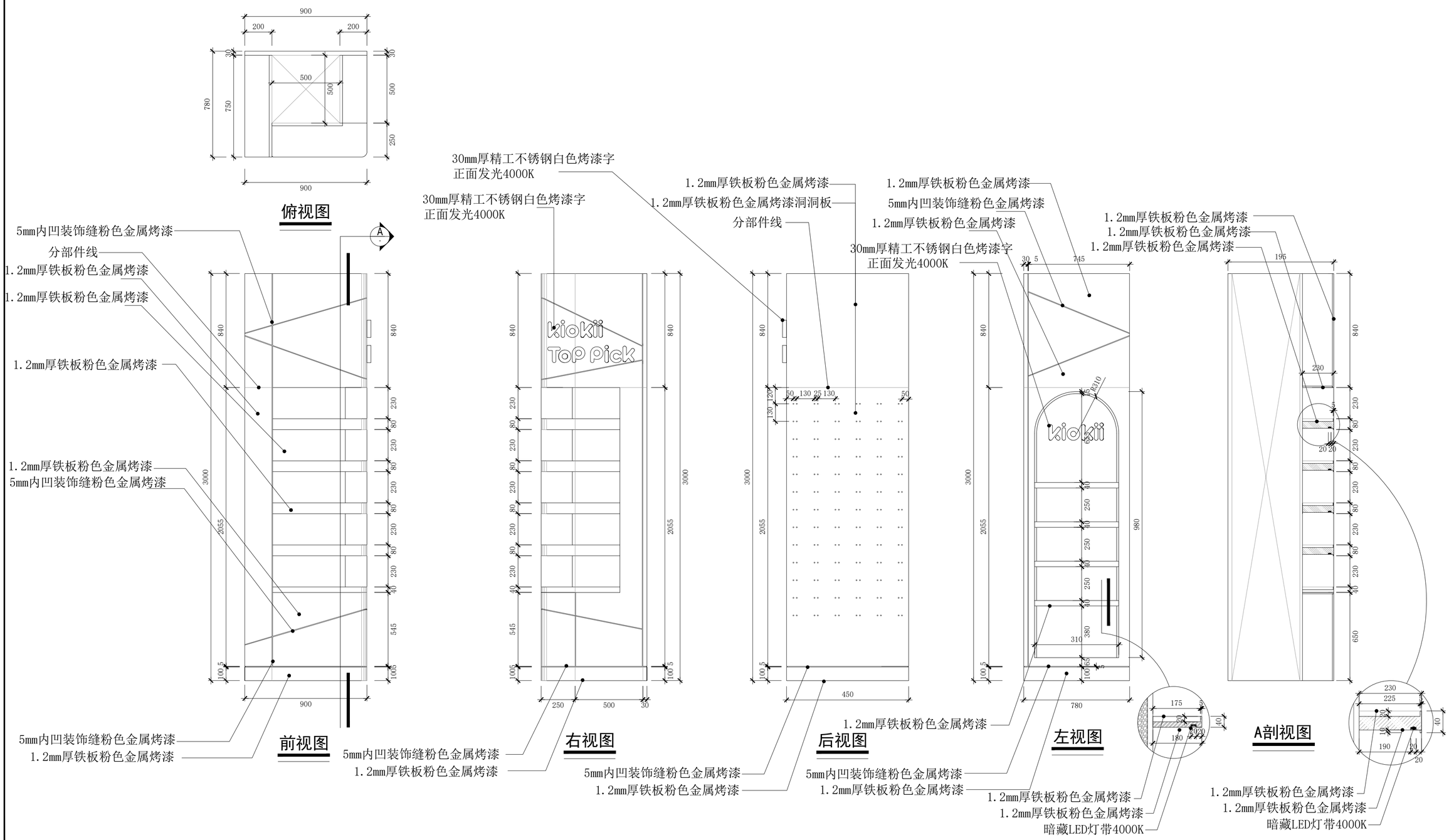

项目名称 PROJECT TITLE	图名 DRAWING TITLE	方形包柱		比例 SCALE	1:20	图别	A2
Kiokii and 道具制作图	设计 DESIGN		审核 APPROVE	日期 DATE	2026/03/05	图纸序号	
	制图 DRAW		项目跟进 COORDINATOR	测绘 SURVEY		图纸编号	DJ-20

备注：
1. 非得本公司设计师之书面批准，不得随意将任何部分翻印；
2. 切勿以比例量度此图，一切以图内数字所示为准；
3. 施工单位必须在工地核对图内所示数字之准确，如发现有任何矛盾处，应通知设计师，方可施工.
4. 本图纸为装饰设计图纸，施工单位需对结构、安全、可行性等方面进行二次深化，并与设计方进行沟通确认，以确保效果与质量.