备注： 材质如未标注均采用1.2厚铁板 白色哑光金属烤漆

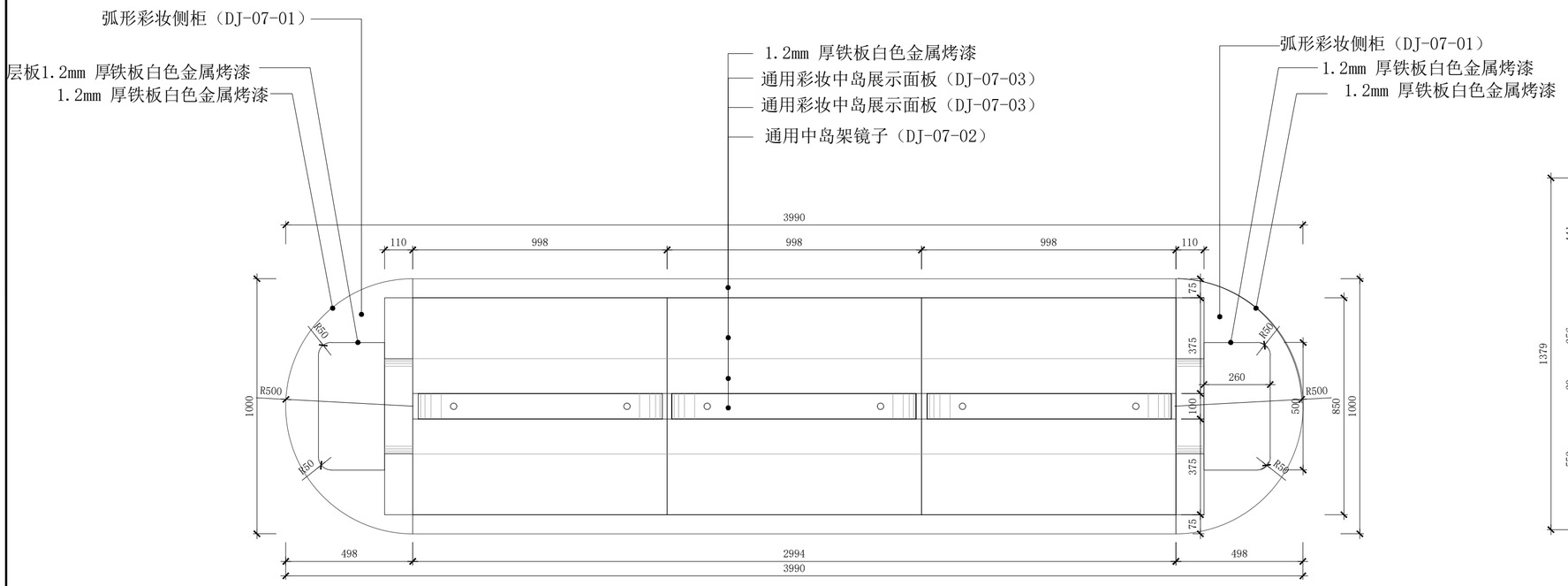

俯视图

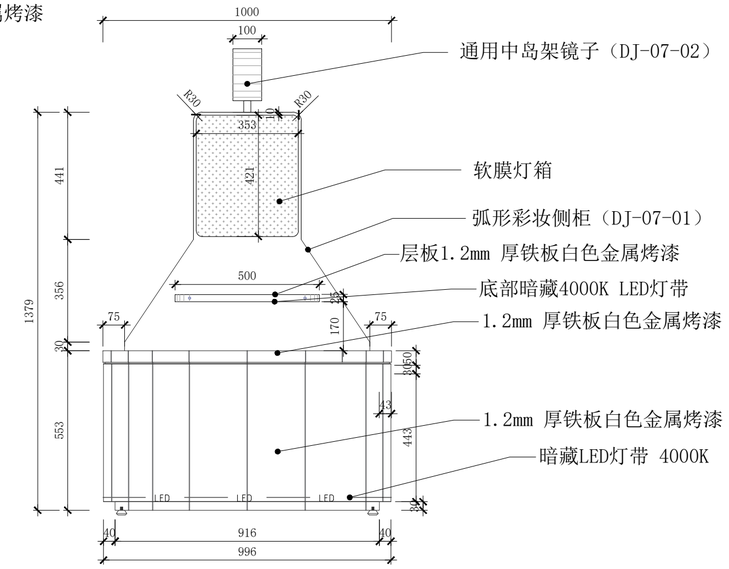

侧视图

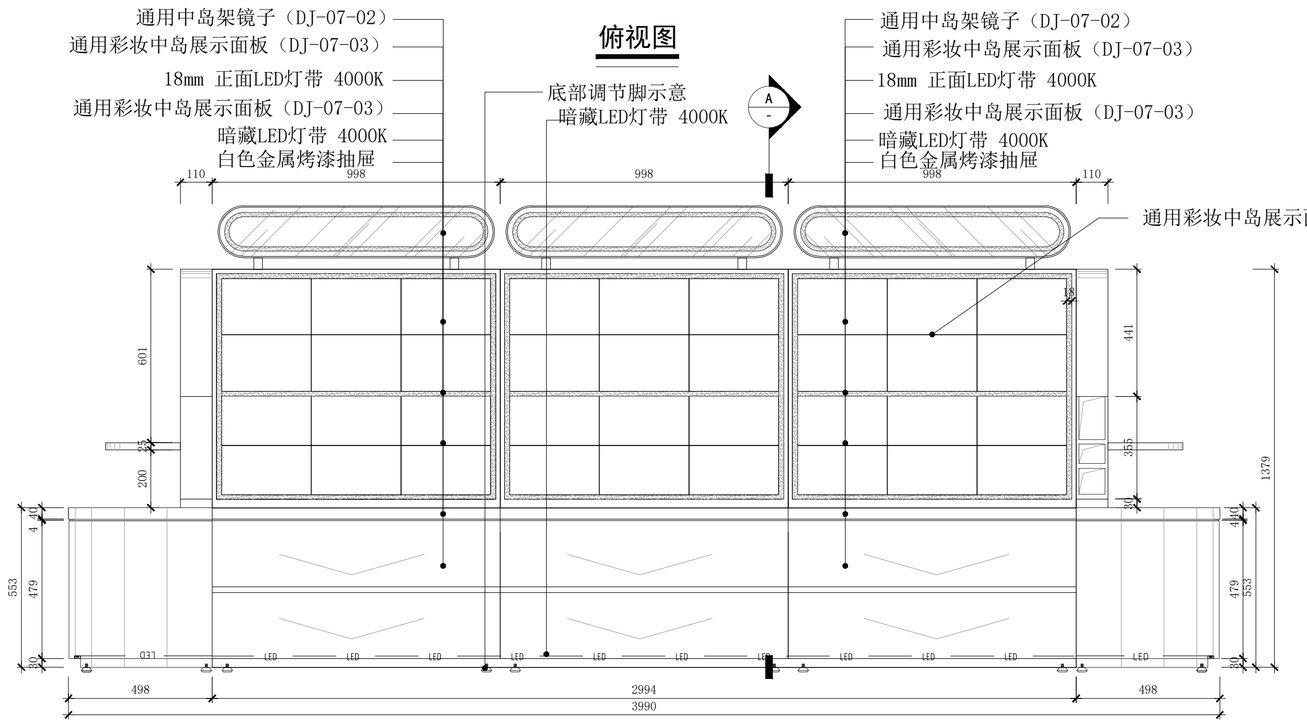

前视图

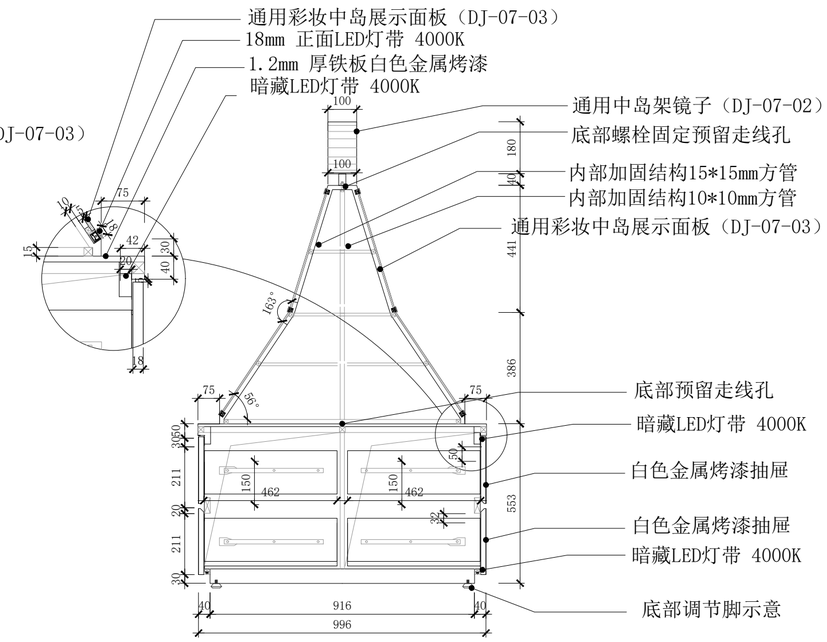

剖视图

项目名称 PROJECT TITLE	图名 DRAWING TITLE	弧形彩妆中岛		比例 SCALE	1:15	图别	A2
Kiokii and 道具制作图	设计 DESIGN		审核 APPROVE	日期 DATE	2026/03/05	图纸序号	
	制图 DRAW		项目跟进 COORDINATOR	测绘 SURVEY		图纸编号	DJ-07

备注：
1. 非得本公司设计师之书面批准，不得随意将任何部分翻印；
2. 切勿以比例量度此图，一切以图内数字所示为准；
3. 施工单位必须在工地核对图内所示数字之准确，如发现有任何矛盾处，应通知设计师，方可施工.
4. 本图纸为装饰设计图纸，施工单位需对结构、安全、可行性等方面进行二次深化，并与设计方进行沟通确认，以确保效果与质量.

备注： 材质如未标注均采用1.2厚铁板 白色哑光金属烤漆

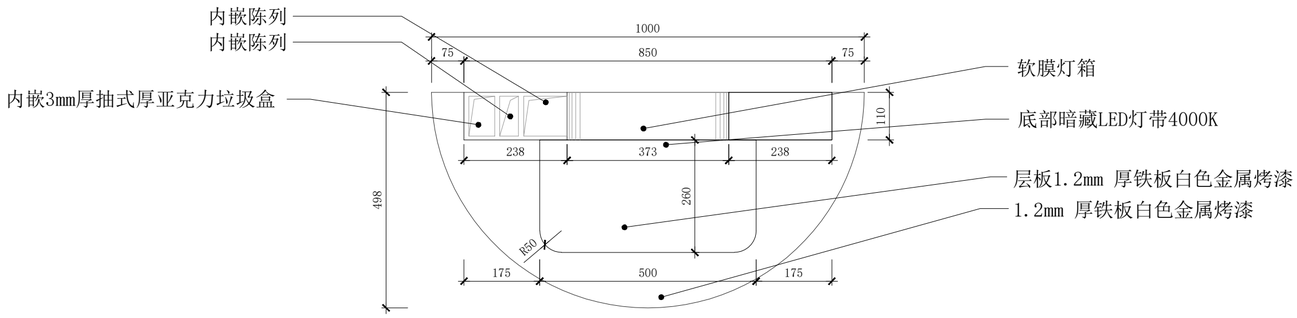

俯视图

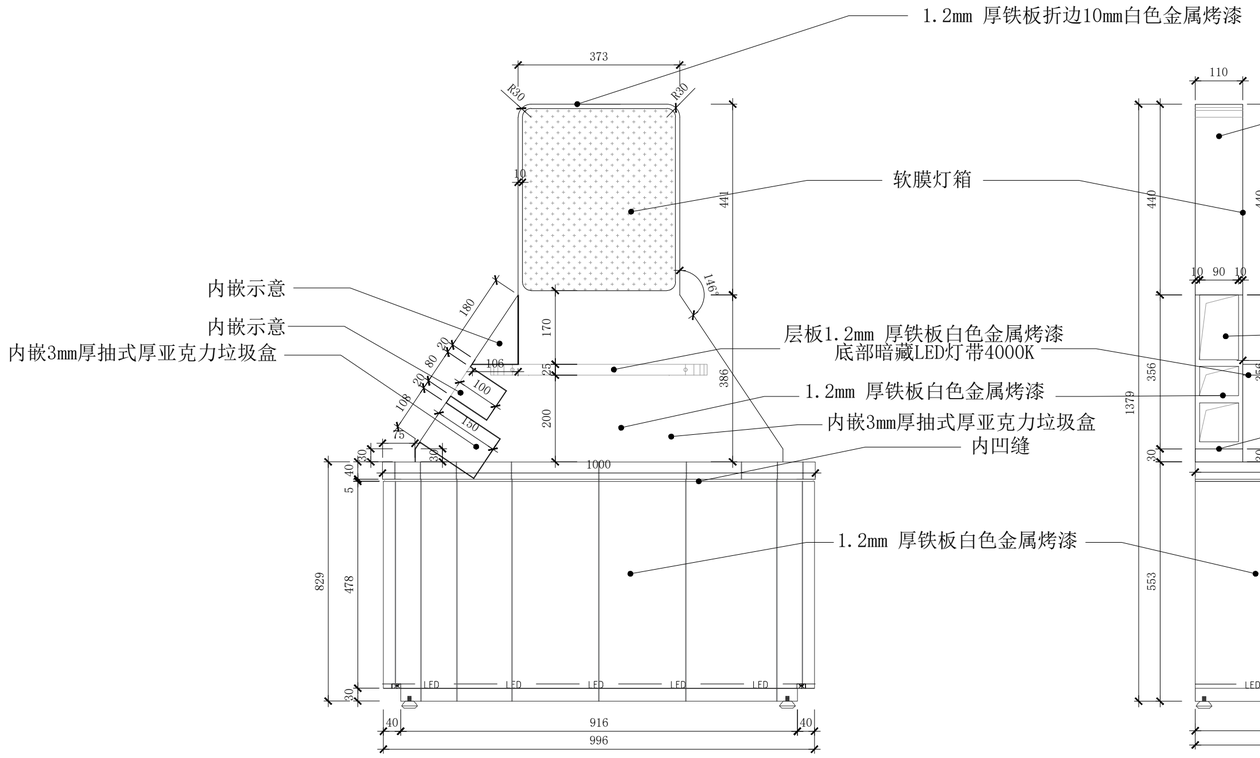

前视图

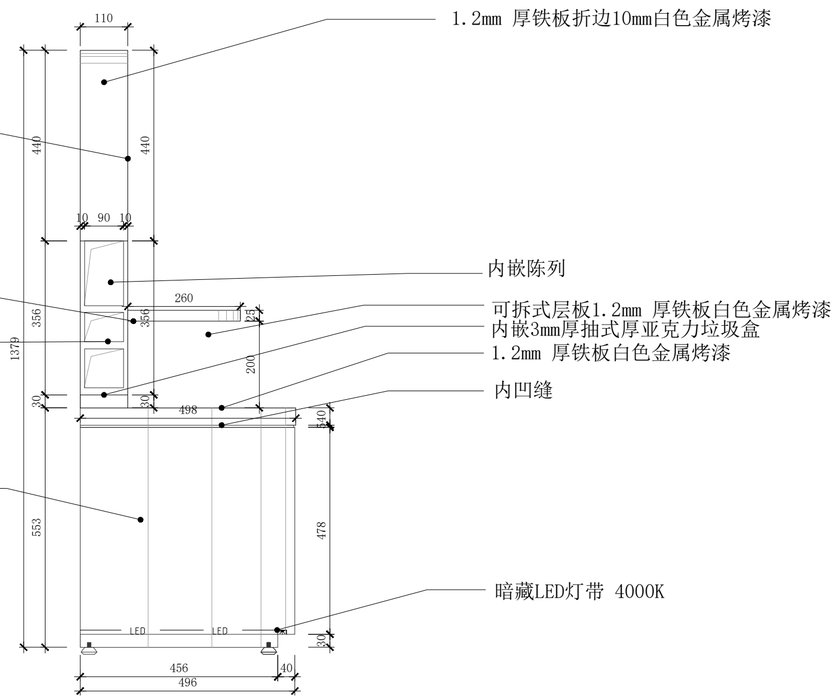

侧视图

项目名称 PROJECT TITLE	图名 DRAWING TITLE	弧形彩妆侧柜		比例 SCALE	1:10	图别	A2
Kiokii and 道具制作图	设计 DESIGN		审核 APPROVE	日期 DATE	2026/03/05	图纸序号	
	制图 DRAW		项目跟进 COORDINATOR	测绘 SURVEY		图纸编号	DJ-07-01

备注：
1. 非得本公司设计师之书面批准，不得随意将任何部分翻印；
2. 切勿以比例量度此图，一切以图内数字所示为准；
3. 施工单位必须在工地核对图内所示数字之准确，如发现有任何矛盾处，应通知设计师，方可施工.
4. 本图纸为装饰设计图纸，施工单位需对结构、安全、可行性等方面进行二次深化，并与设计方进行沟通确认，以确保效果与质量.

备注： 材质如未标注均采用1.2厚铁板 白色哑光金属烤漆

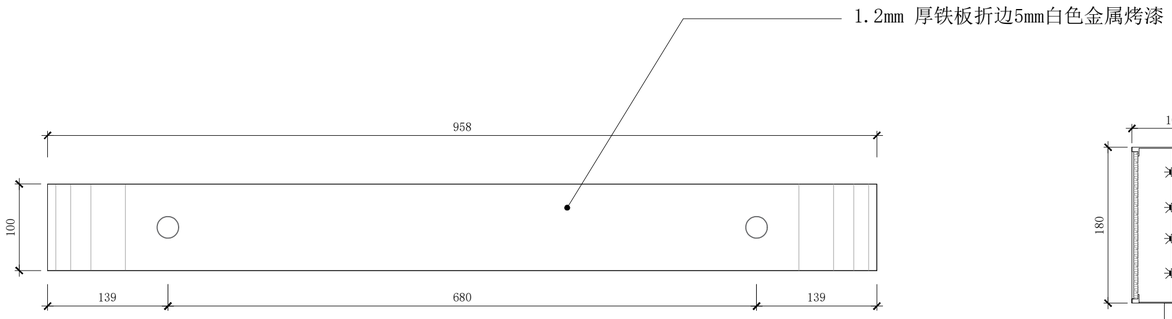

俯视图

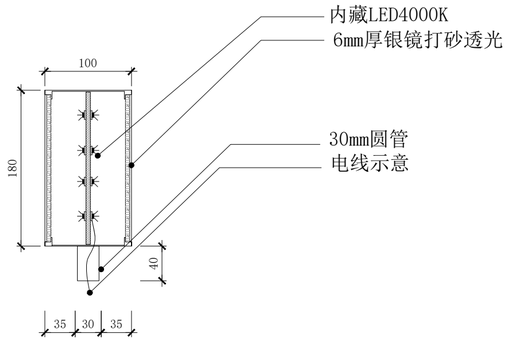

剖视图

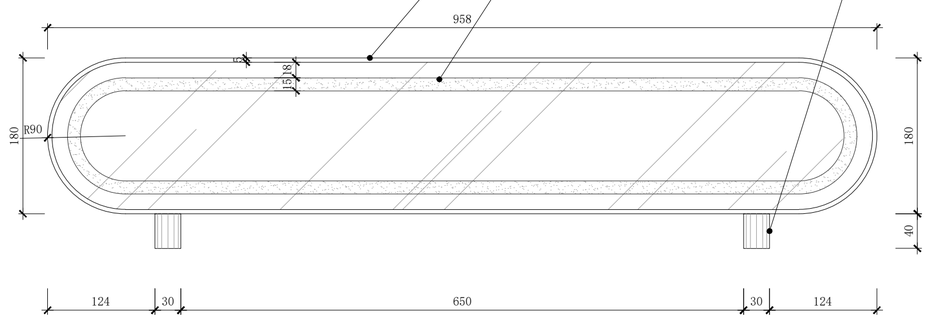

前视图

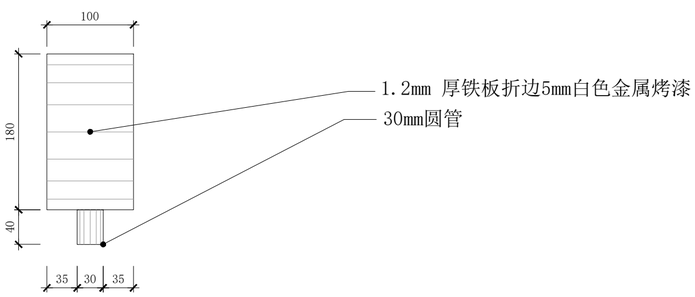

侧视图

项目名称 PROJECT TITLE	图名 DRAWING TITLE	通用中岛架镜子		比例 SCALE	1:5	图别	A2
Kiokii and 道具制作图	设计 DESIGN		审核 APPROVE	日期 DATE	2026/03/05	图纸序号	
	制图 DRAW		项目跟进 COORDINATOR	测绘 SURVEY		图纸编号	DJ-07-02

备注：
1. 非得本公司设计师之书面批准，不得随意将任何部分翻印；
2. 切勿以比例量度此图，一切以图内数字所示为准；
3. 施工单位必须在工地核对图内所示数字之准确，如发现有任何矛盾处，应通知设计师，方可施工.
4. 本图纸为装饰设计图纸，施工单位需对结构、安全、可行性等方面进行二次深化，并与设计方进行沟通确认，以确保效果与质量.

备注： 材质如未标注均采用1.2厚铁板 白色哑光金属烤漆
抽拉道具需预留虚位

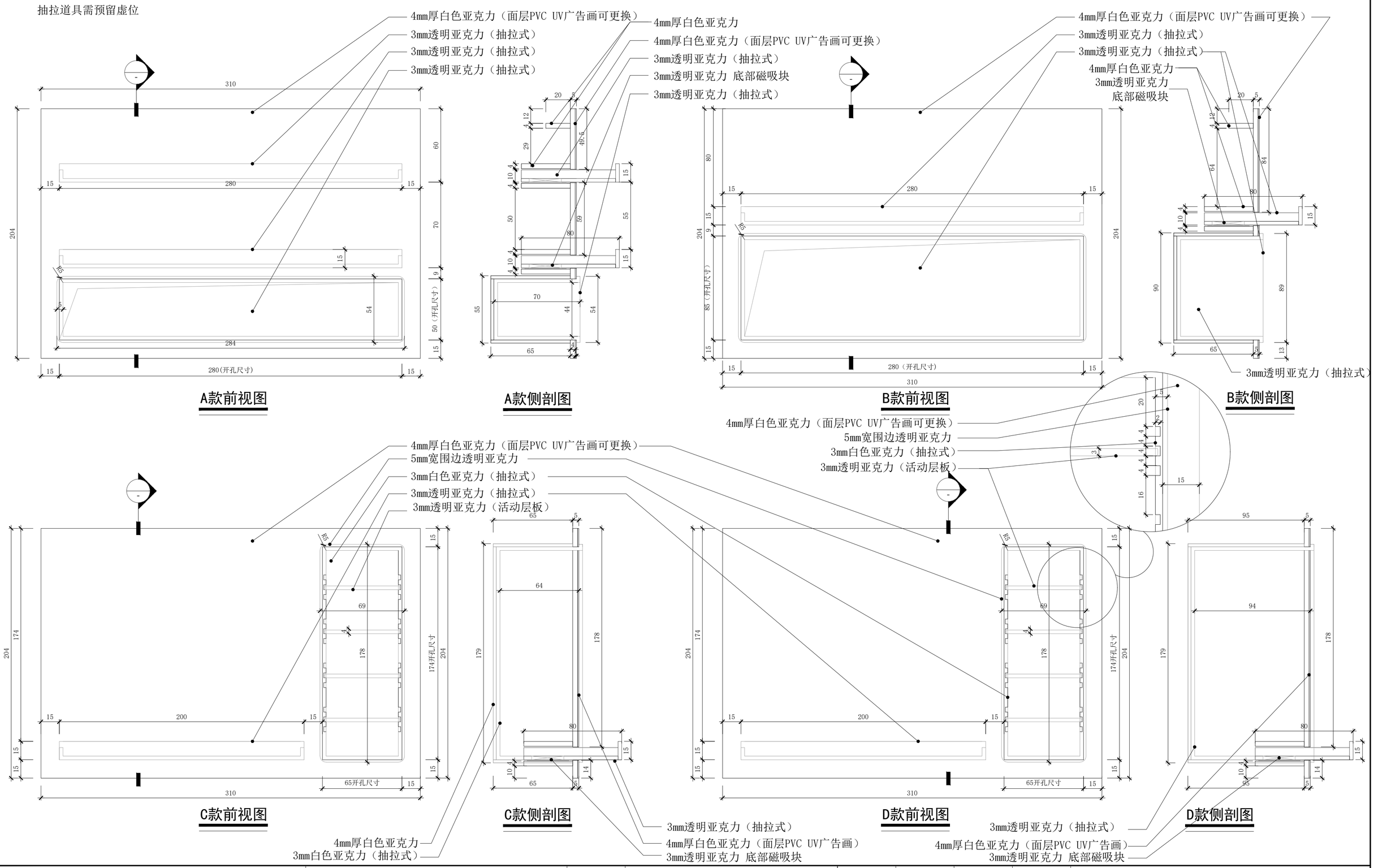

项目名称 PROJECT TITLE	图名 DRAWING TITLE	通用彩妆中岛展示面板		比例 SCALE	1:5	图别	A2
Kiokii and 道具制作图	设计 DESIGN		审核 APPROVE	日期 DATE	2026/03/05	图纸序号	
	制图 DRAW		项目跟进 COORDINATOR	测绘 SURVEY		图纸编号	DJ-07-03

备注：
1. 非得本公司设计师之书面批准，不得随意将任何部分翻印；
2. 切勿以比例量度此图，一切以图内数字所示为准；
3. 施工单位必须在工地核对图内所示数字之准确，如发现有任何矛盾处，应通知设计师，方可施工.
4. 本图纸为装饰设计图纸，施工单位需对结构、安全、可行性等方面进行二次深化，并与设计方进行沟通确认，以确保效果与质量.

备注： 材质如未标注均采用1.2厚铁板 白色哑光金属烤漆
此款道具待重新设计

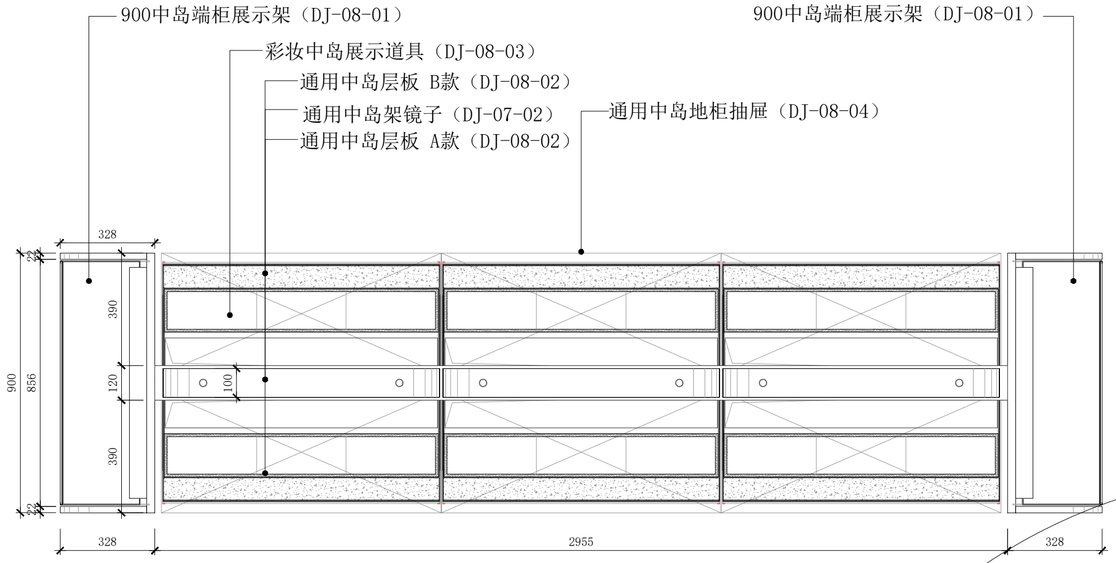

俯视图

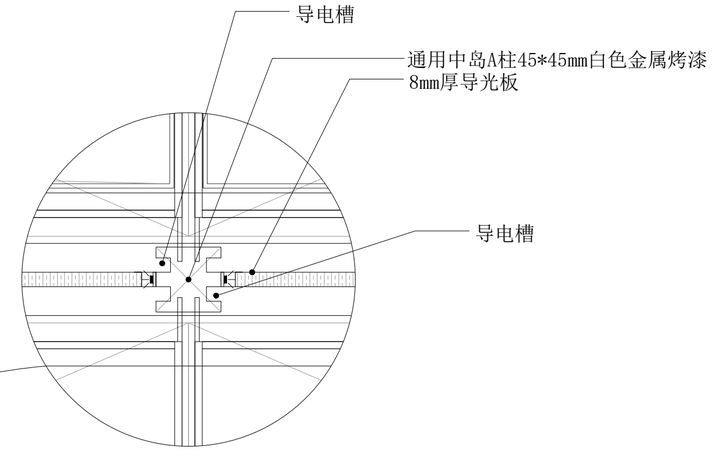

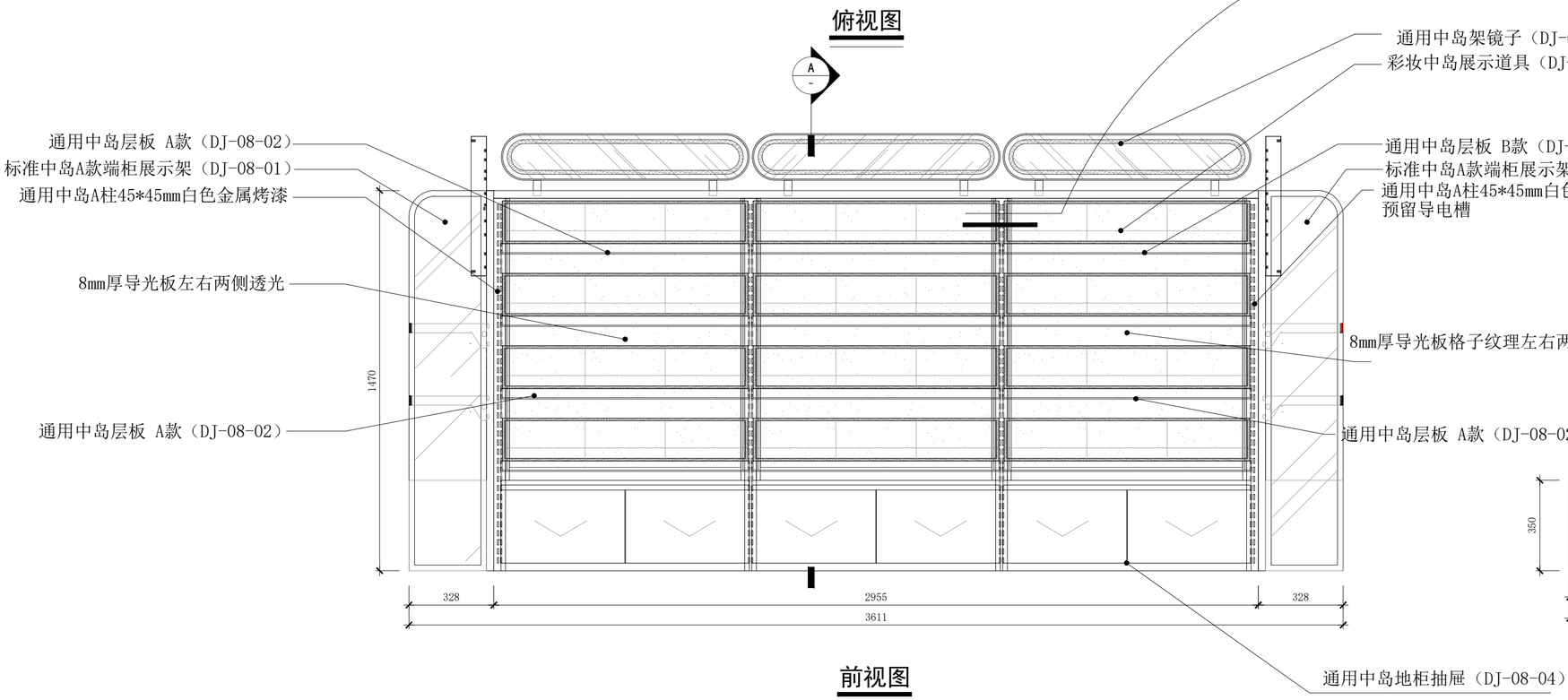

前视图

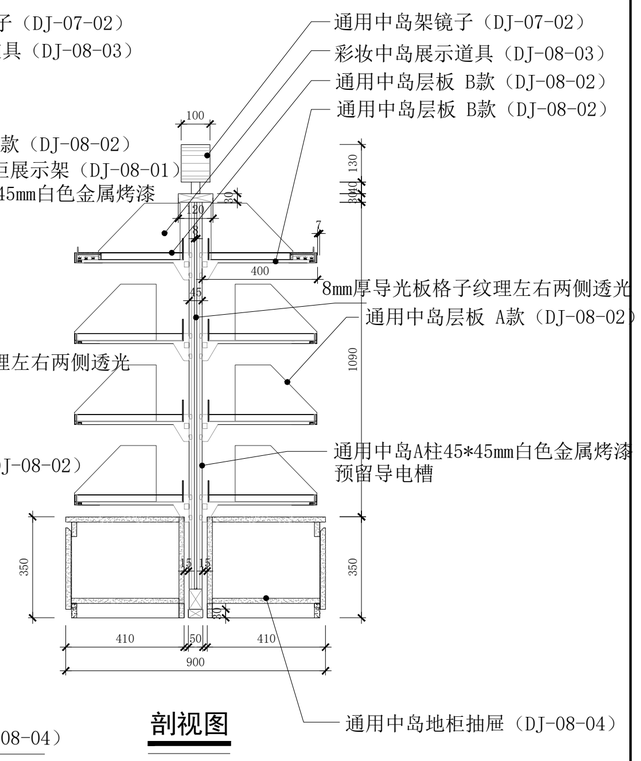

剖视图

项目名称 PROJECT TITLE	图名 DRAWING TITLE	彩妆中岛			比例 SCALE	1:15	图别	A2
Kiokii and 道具制作图	设计 DESIGN		审核 APPROVE		日期 DATE	2026/03/05	图纸序号	
	制图 DRAW		项目跟进 COORDINATOR		测绘 SURVEY		图纸编号	DJ-08

备注：
1. 非得本公司设计师之书面批准，不得随意将任何部分翻印；
2. 切勿以比例量度此图，一切以图内数字所示为准；
3. 施工单位必须在工地核对图内所示数字之准确，如发现有任何矛盾处，应通知设计师，方可施工.
4. 本图纸为装饰设计图纸，施工单位需对结构、安全、可行性等方面进行二次深化，并与设计方进行沟通确认，以确保效果与质量.

备注： 材质如未标注均采用1.2厚铁板 白色哑光金属烤漆

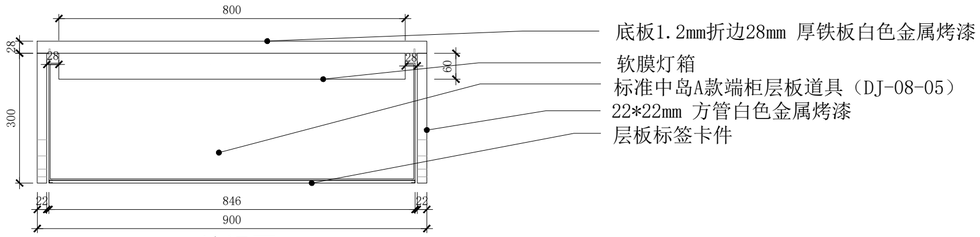

俯视图

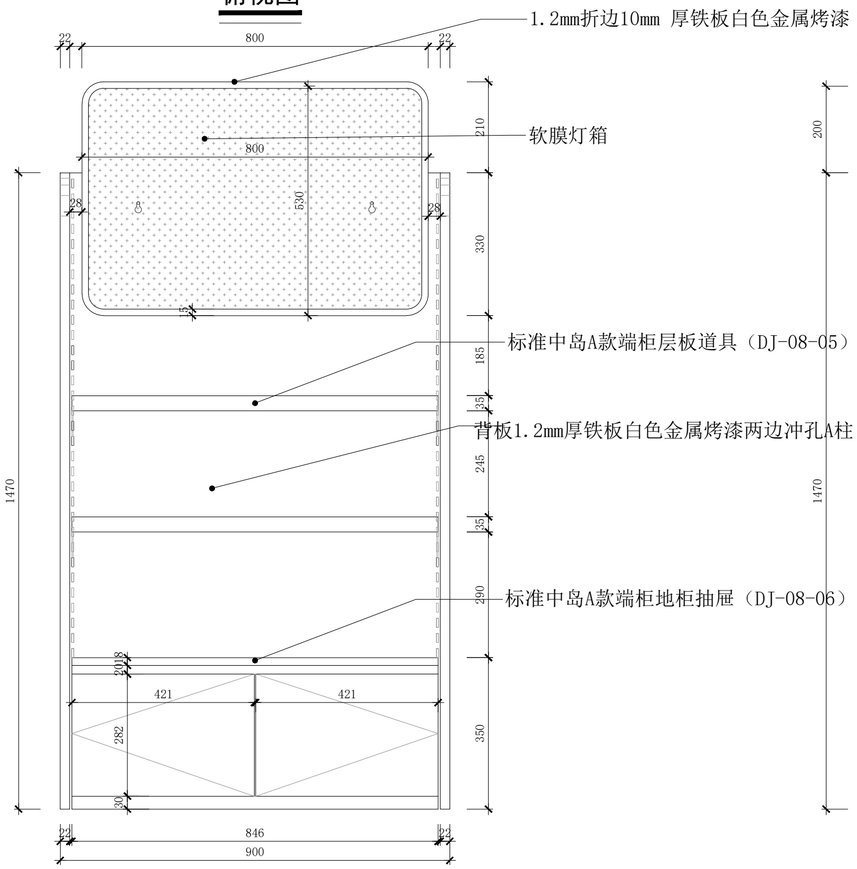

前视图

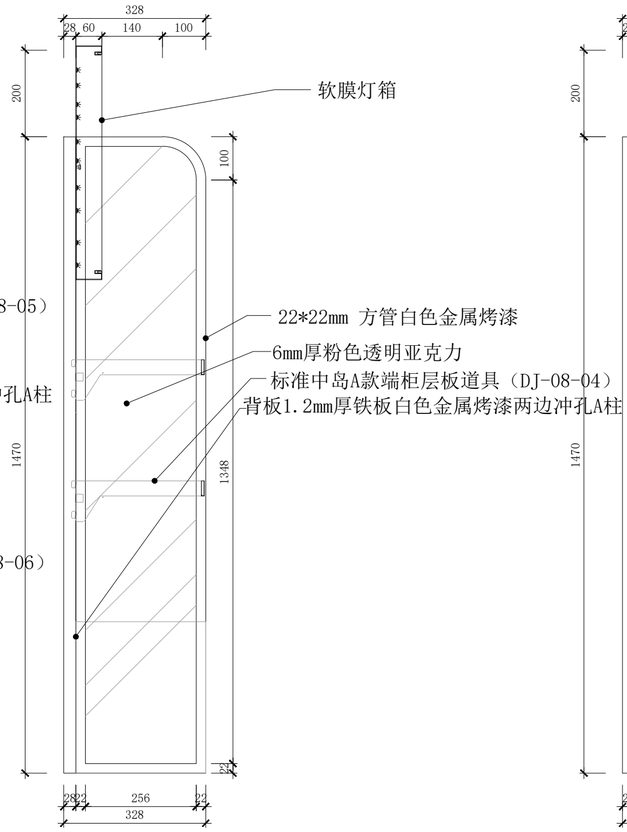

左视图

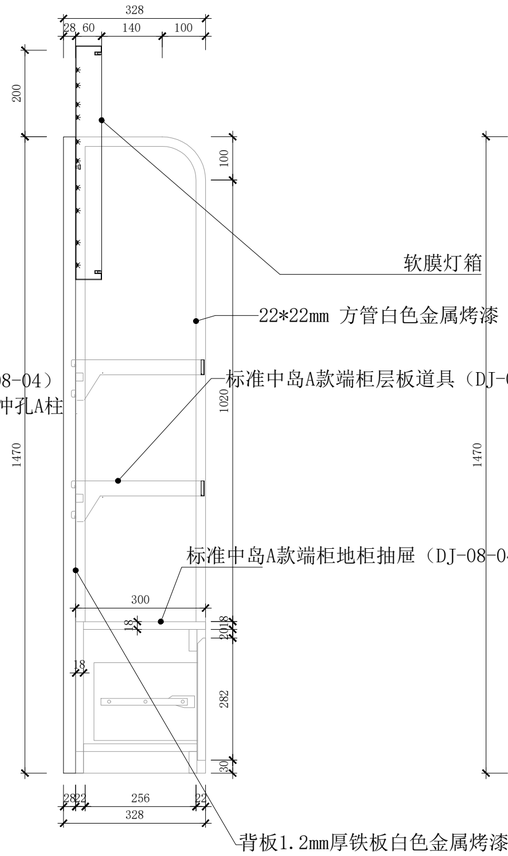

侧剖图

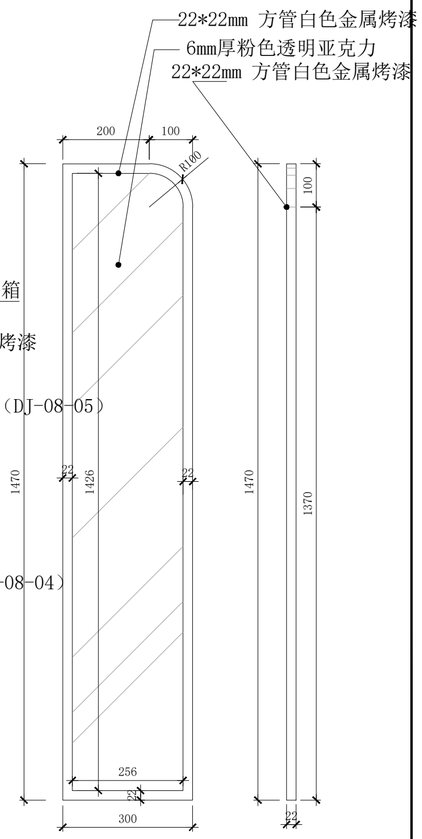

侧板大样图

项目名称 PROJECT TITLE	图名 DRAWING TITLE	标准中岛A款端柜		比例 SCALE	1:10	图别	A2
Kiokii and 道具制作图	设计 DESIGN		审核 APPROVE	日期 DATE	2026/03/05	图纸序号	
	制图 DRAW		项目跟进 COORDINATOR	测绘 SURVEY		图纸编号	DJ-08-01

备注：
1. 非得本公司设计师之书面批准，不得随意将任何部分翻印；
2. 切勿以比例量度此图，一切以图内数字所示为准；
3. 施工单位必须在工地核对图内所示数字之准确，如发现有任何矛盾处，应通知设计师，方可施工.
4. 本图纸为装饰设计图纸，施工单位需对结构、安全、可行性等方面进行二次深化，并与设计方进行沟通确认，以确保效果与质量.

备注： 材质如未标注均采用1.2厚铁板 白色哑光金属烤漆

通用中岛层板B款

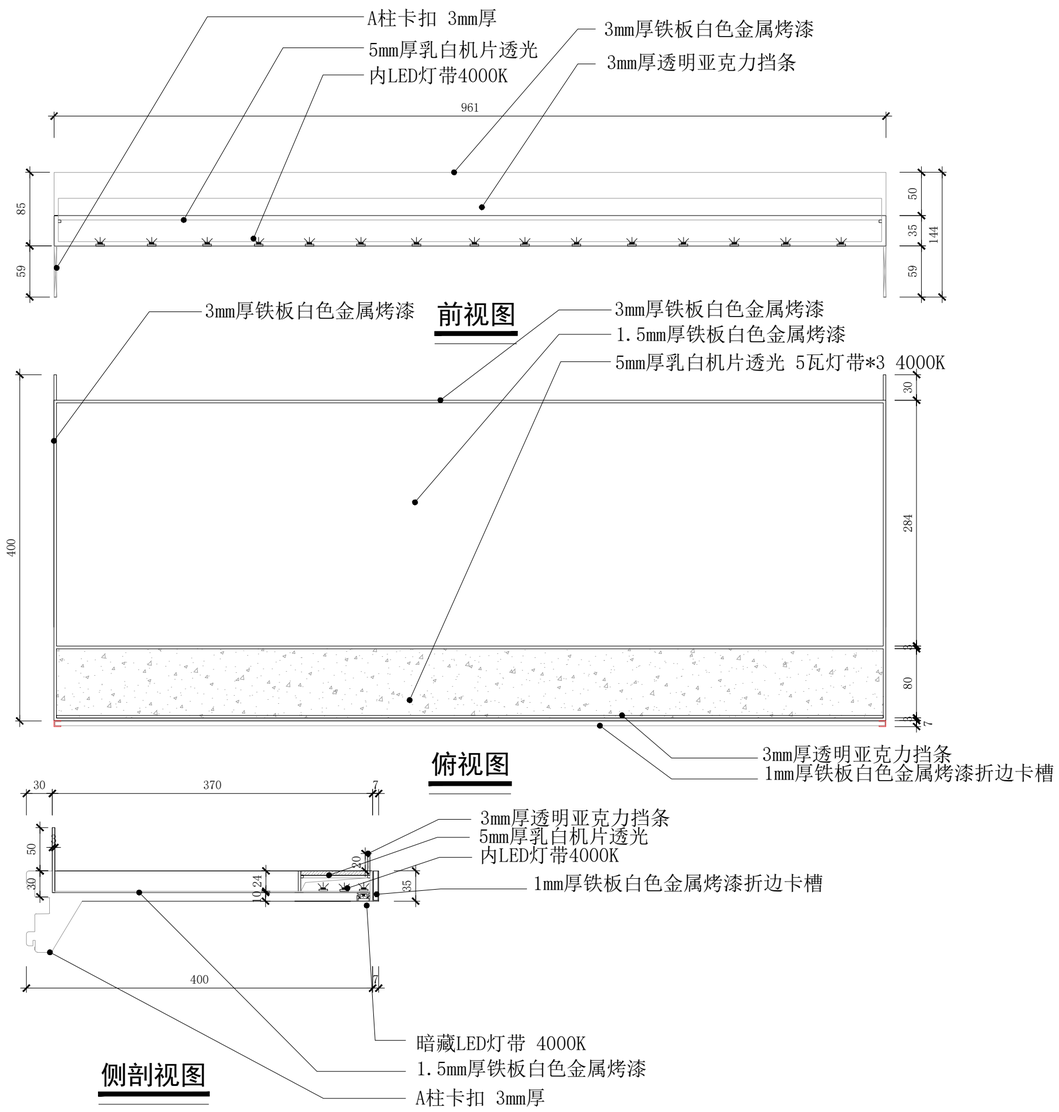

通用中岛层板A款

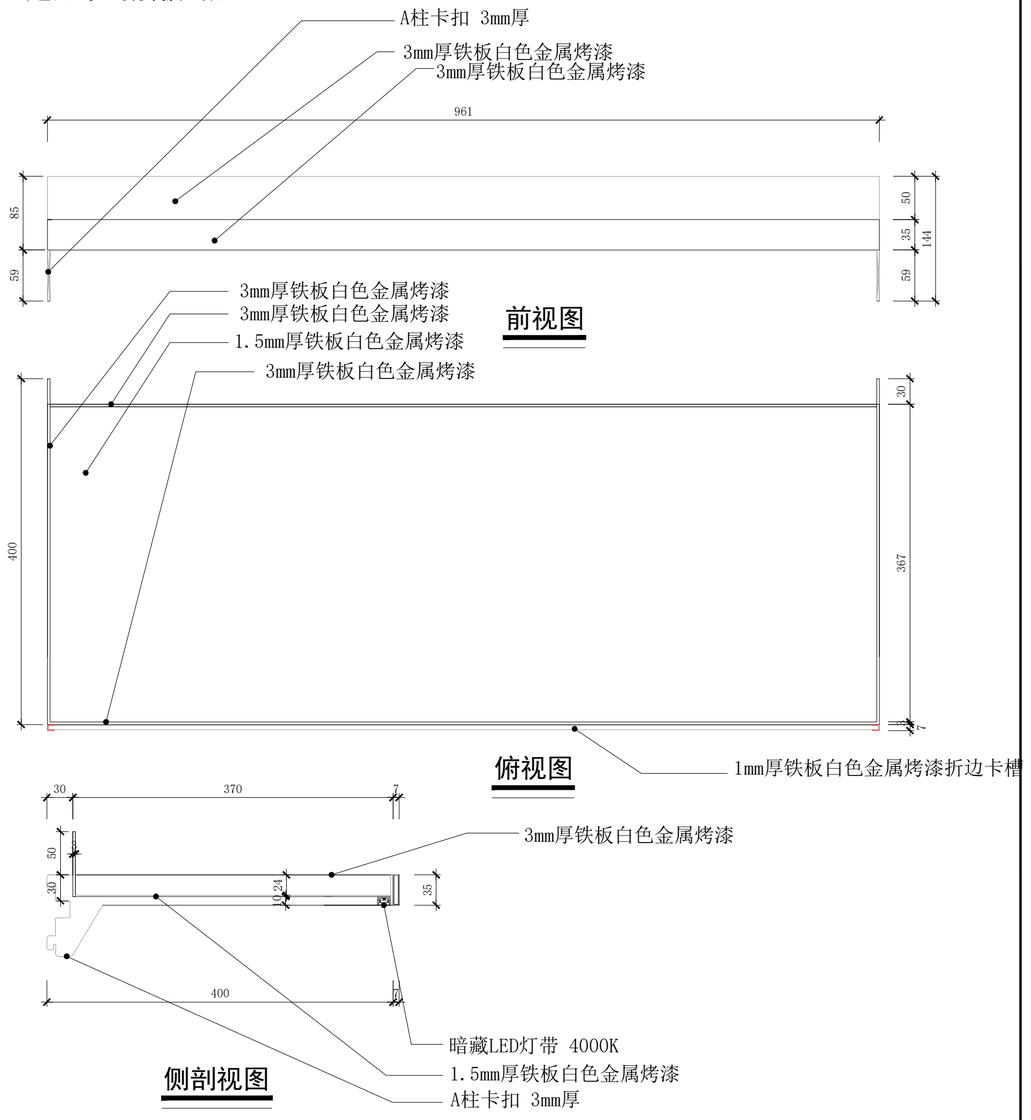

项目名称 PROJECT TITLE	图名 DRAWING TITLE	通用标准中岛层板			比例 SCALE	1:5	图别	A2
Kiokii and 道具制作图	设计 DESIGN		审核 APPROVE		日期 DATE	2026/03/05	图纸序号	
	制图 DRAW		项目跟进 COORDINATOR		测绘 SURVEY		图纸编号	DJ-08-02

备注：
1. 非得本公司设计师之书面批准，不得随意将任何部分翻印；
2. 切勿以比例量度此图，一切以图内数字所示为准；
3. 施工单位必须在工地核对图内所示数字之准确，如发现有任何矛盾处，应通知设计师，方可施工.
4. 本图纸为装饰设计图纸，施工单位需对结构、安全、可行性等方面进行二次深化，并与设计方进行沟通确认，以确保效果与质量.

备注： 材质如未标注均采用1.2厚铁板 白色哑光金属烤漆

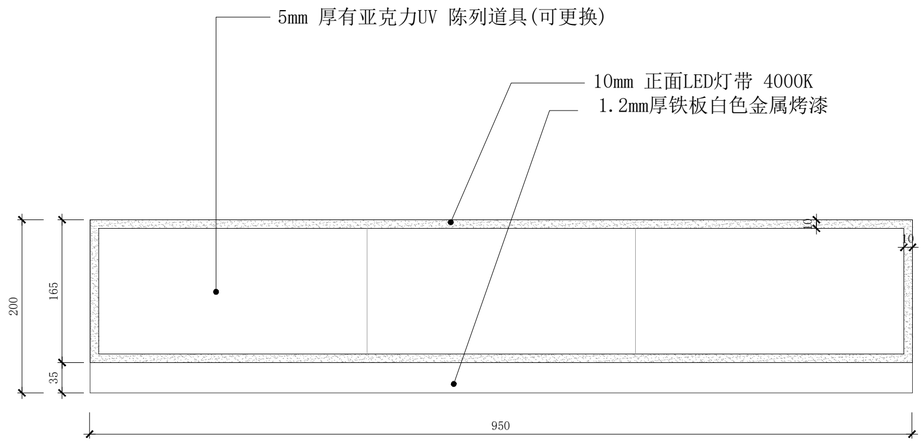

前视图

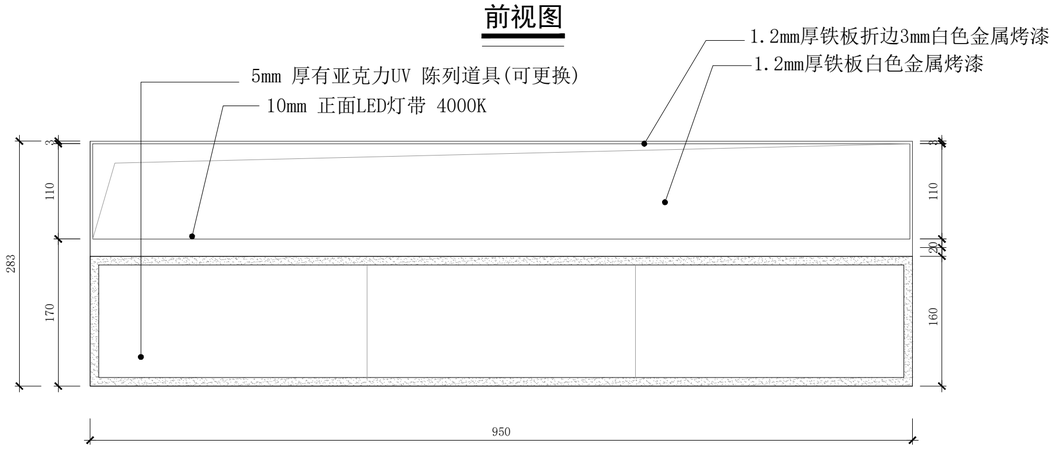

俯视图

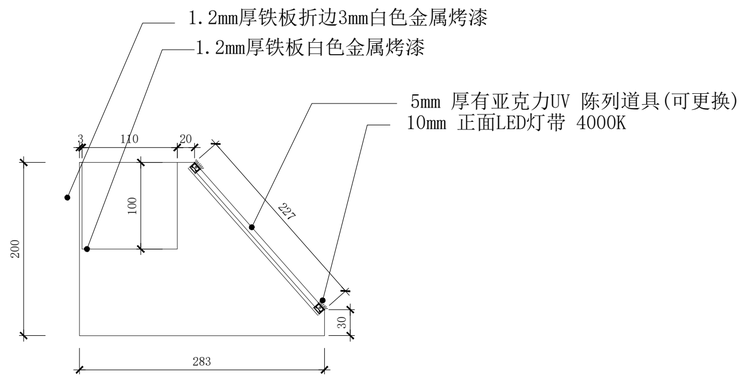

侧剖视图

项目名称 PROJECT TITLE	图名 DRAWING TITLE	彩妆中岛陈列道具		比例 SCALE	1:5	图别	A2	备注： 1. 非得本公司设计师之书面批准，不得随意将任何部分翻印； 2. 切勿以比例量度此图，一切以图内数字所示为准； 3. 施工单位必须在工地核对图内所示数字之准确，如发现有任何矛盾处，应通知设计师，方可施工. 4. 本图纸为装饰设计图纸，施工单位需对结构、安全、可行性等方面进行二次深化，并与设计方进行沟通确认，以确保效果与质量.
Kiokii and 道具制作图	设计 DESIGN		审核 APPROVE	日期 DATE	2026/03/05	图纸序号		
	制图 DRAW		项目跟进 COORDINATOR	测绘 SURVEY		图纸编号	DJ-08-03	

备注： 材质如未标注均采用1.2厚铁板 白色哑光金属烤漆
地柜定位增加现场安装卡件与A柱孔位对接

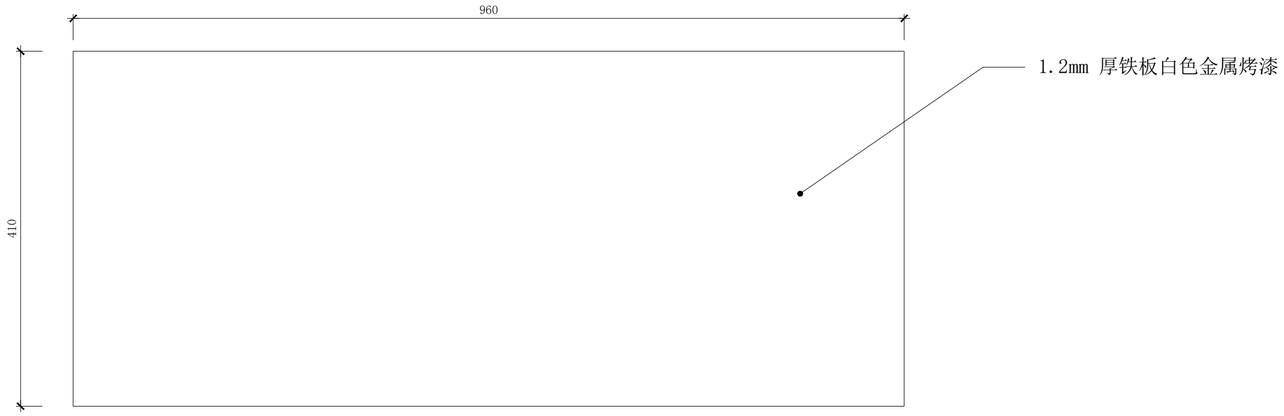

俯视图

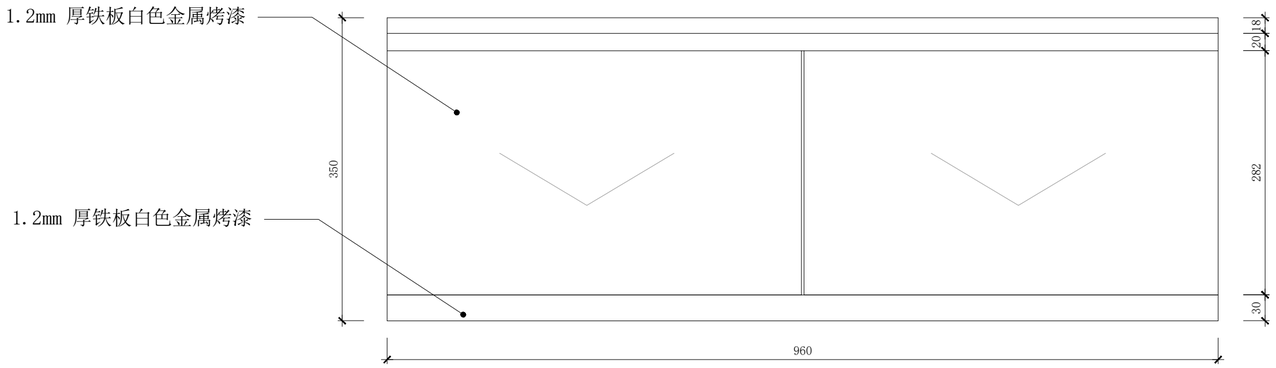

前视图

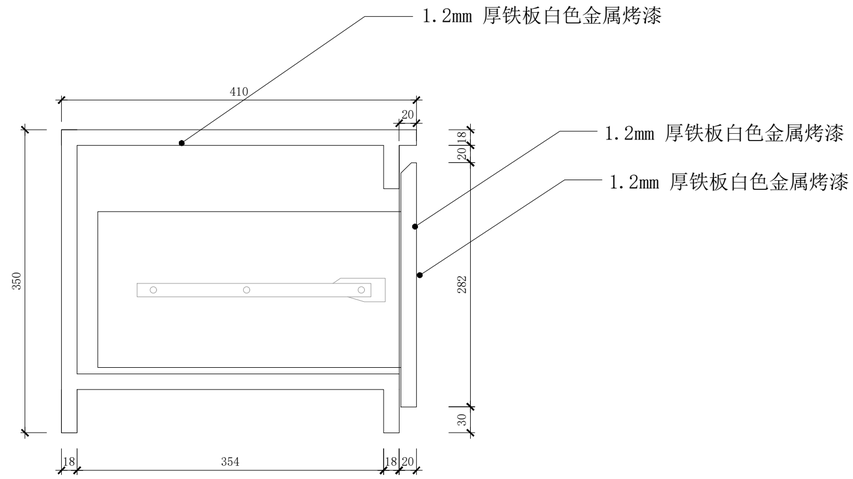

剖视图

项目名称 PROJECT TITLE	图名 DRAWING TITLE	通用中岛地柜抽屉			比例 SCALE	1:5	图别	A2
Kiokii and 道具制作图	设计 DESIGN		审核 APPROVE		日期 DATE	2026/03/05	图纸序号	
	制图 DRAW		项目跟进 COORDINATOR		测绘 SURVEY		图纸编号	DJ-08-04

备注：
1. 非得本公司设计师之书面批准，不得随意将任何部分翻印；
2. 切勿以比例量度此图，一切以图内数字所示为准；
3. 施工单位必须在工地核对图内所示数字之准确，如发现有任何矛盾处，应通知设计师，方可施工.
4. 本图纸为装饰设计图纸，施工单位需对结构、安全、可行性等方面进行二次深化，并与设计方进行沟通确认，以确保效果与质量.

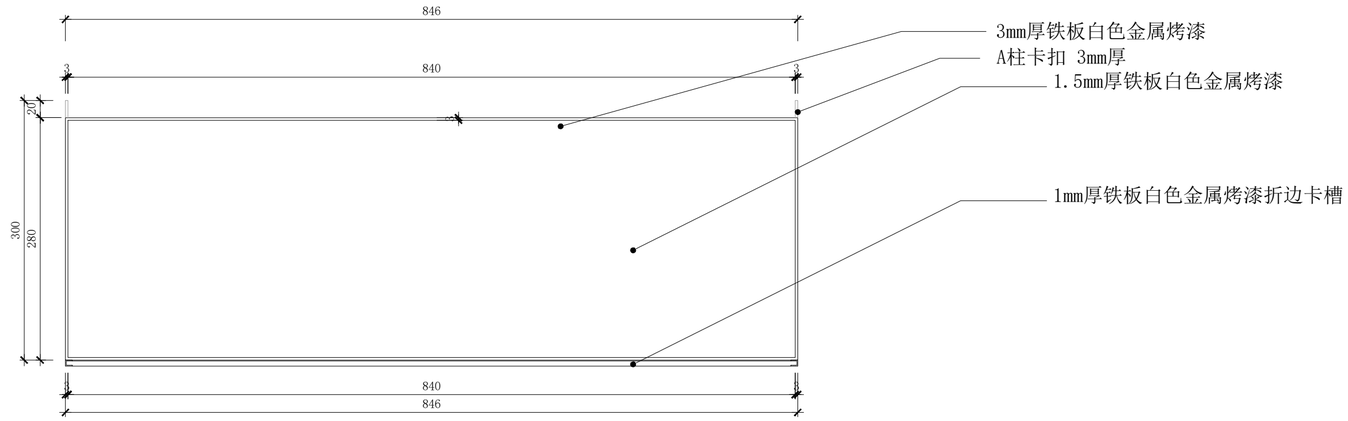

俯视图

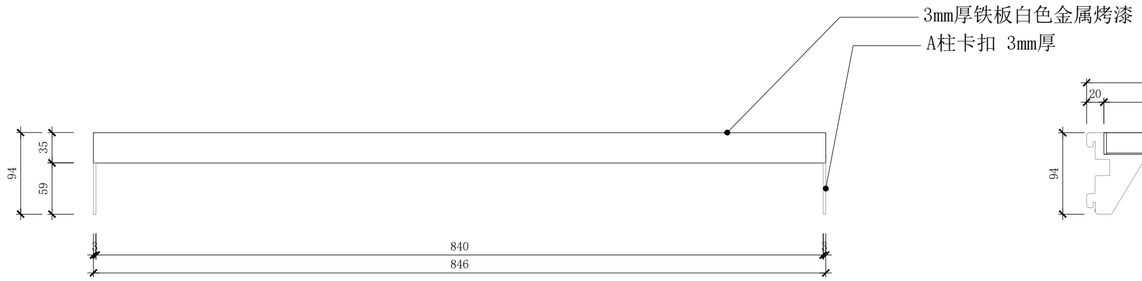

前视图

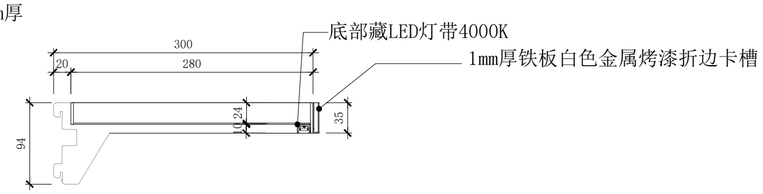

剖视图

项目名称 PROJECT TITLE	图名 DRAWING TITLE	标准中岛A款端柜层板			比例 SCALE	1:5	图别	A2
Kiokii and 道具制作图	设计 DESIGN		审核 APPROVE		日期 DATE	2026/03/05	图纸序号	
	制图 DRAW		项目跟进 COORDINATOR		测绘 SURVEY		图纸编号	DJ-08-05

备注：
1. 非得本公司设计师之书面批准，不得随意将任何部分翻印；
2. 切勿以比例量度此图，一切以图内数字所示为准；
3. 施工单位必须在工地核对图内所示数字之准确，如发现有任何矛盾处，应通知设计师，方可施工.
4. 本图纸为装饰设计图纸，施工单位需对结构、安全、可行性等方面进行二次深化，并与设计方进行沟通确认，以确保效果与质量.

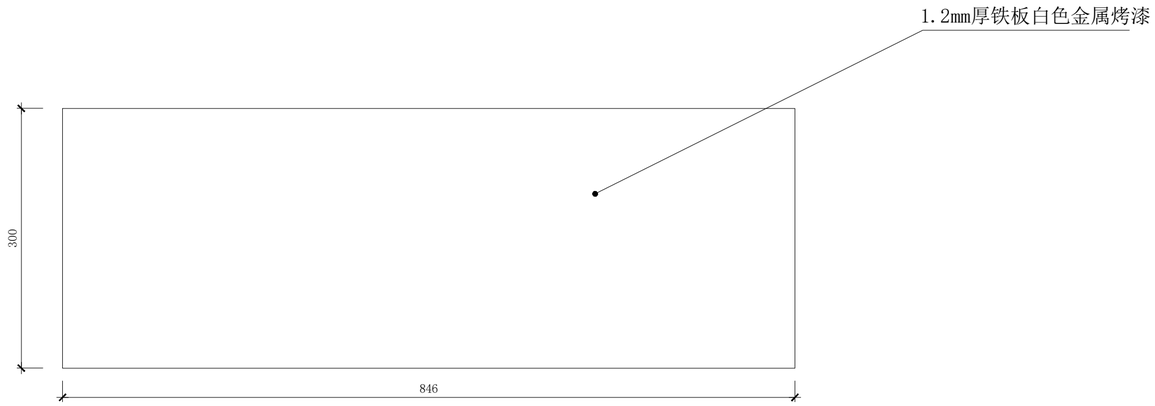

俯视图

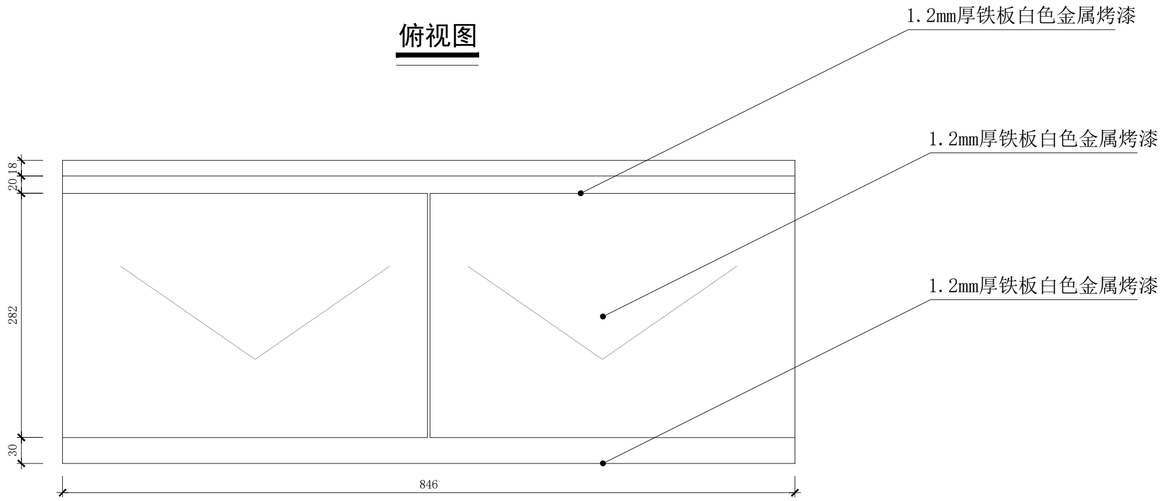

前视图

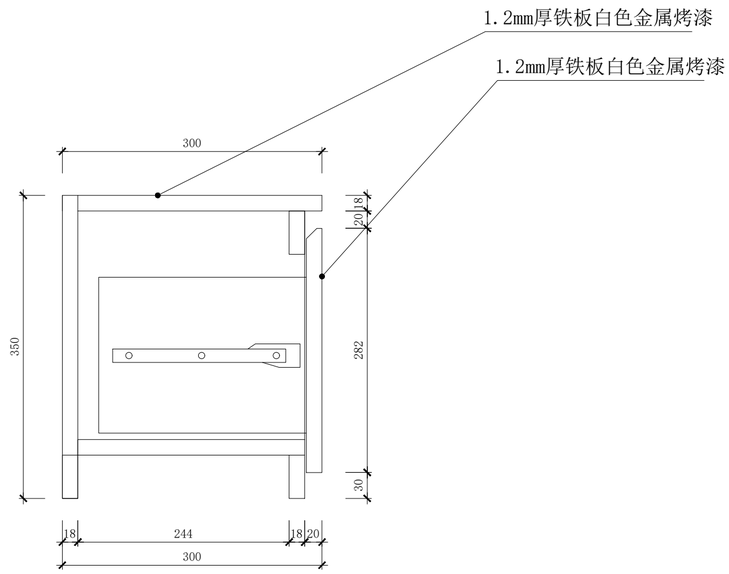

剖视图

项目名称 PROJECT TITLE	图名 DRAWING TITLE	标准中岛A款端柜地柜抽屉			比例 SCALE	1:5	图别	A2
Kiokii and 道具制作图	设计 DESIGN		审核 APPROVE		日期 DATE	2026/03/05	图纸序号	
	制图 DRAW		项目跟进 COORDINATOR		测绘 SURVEY		图纸编号	DJ-08-06

备注：
1. 非得本公司设计师之书面批准，不得随意将任何部分翻印；
2. 切勿以比例量度此图，一切以图内数字所示为准；
3. 施工单位必须在工地核对图内所示数字之准确，如发现有任何矛盾处，应通知设计师，方可施工.
4. 本图纸为装饰设计图纸，施工单位需对结构、安全、可行性等方面进行二次深化，并与设计方进行沟通确认，以确保效果与质量.

备注： 材质如未标注均采用1.2厚铁板 白色哑光金属烤漆

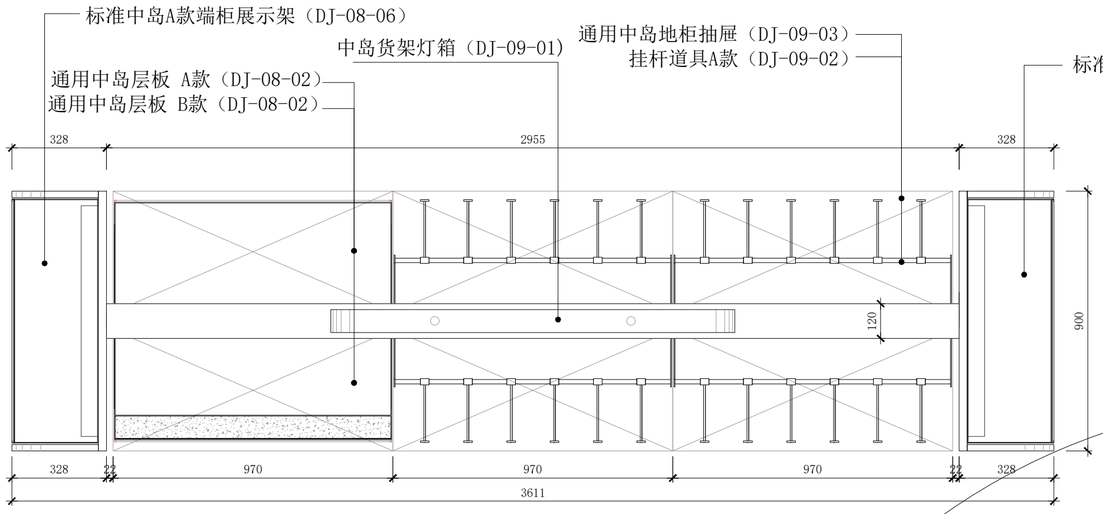

俯视图

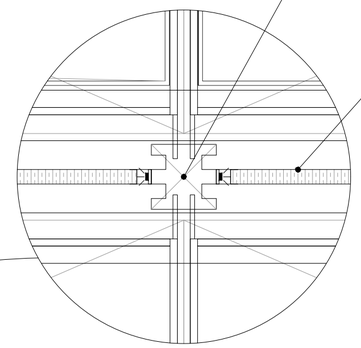

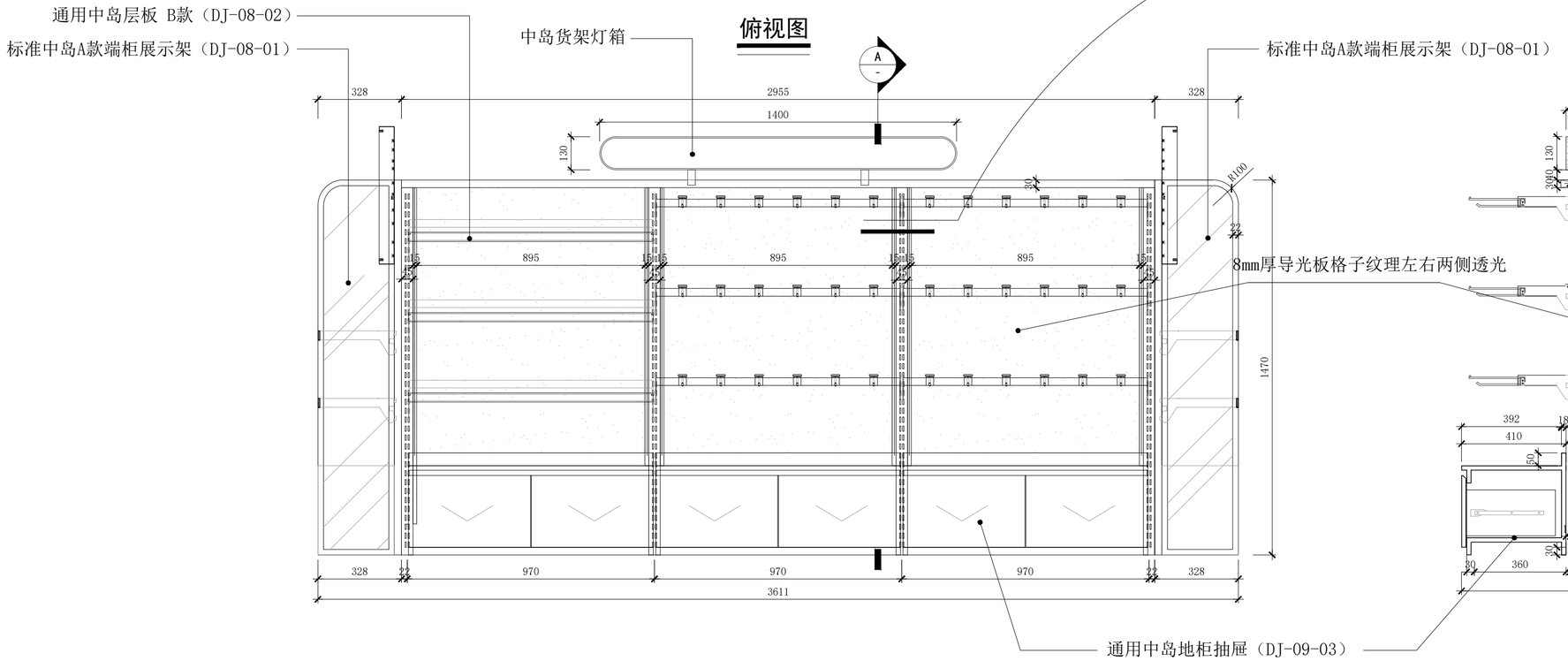

前视图

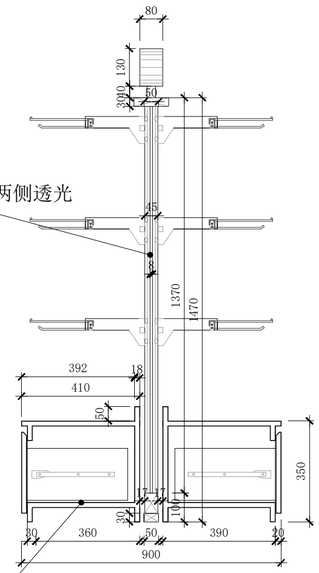

剖视图

项目名称 PROJECT TITLE	图名 DRAWING TITLE	标准中岛A款		比例 SCALE	1:15	图别	A2
Kiokii and 道具制作图	设计 DESIGN		审核 APPROVE	日期 DATE	2026/03/05	图纸序号	
	制图 DRAW		项目跟进 COORDINATOR	测绘 SURVEY		图纸编号	DJ-09

备注：
1. 非得本公司设计师之书面批准，不得随意将任何部分翻印；
2. 切勿以比例量度此图，一切以图内数字所示为准；
3. 施工单位必须在工地核对图内所示数字之准确，如发现有任何矛盾处，应通知设计师，方可施工.
4. 本图纸为装饰设计图纸，施工单位需对结构、安全、可行性等方面进行二次深化，并与设计方进行沟通确认，以确保效果与质量.

备注： 材质如未标注均采用1.2厚铁板 白色哑光金属烤漆

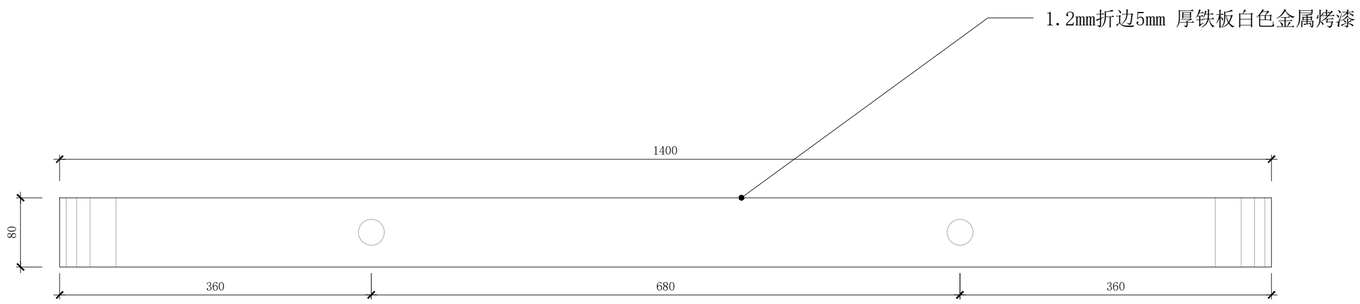

俯视图

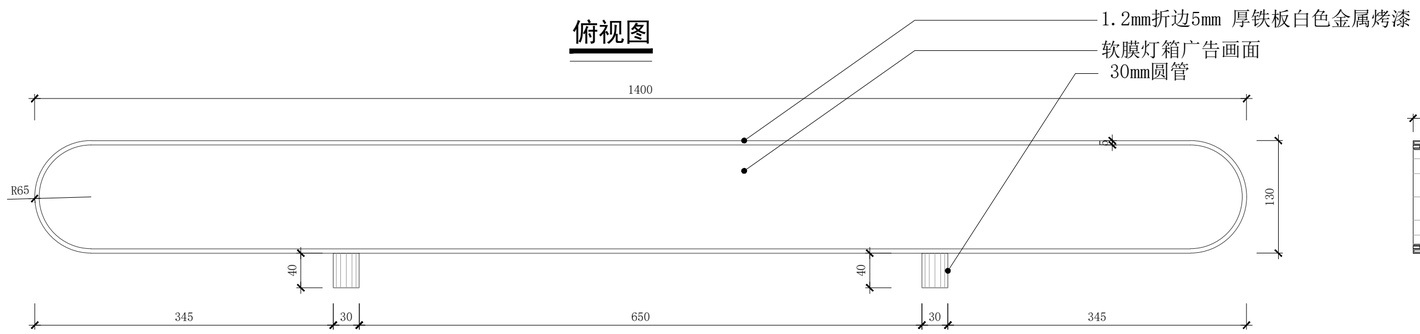

前视图

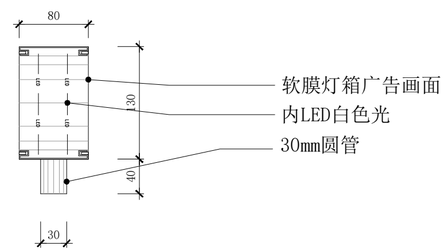

侧剖视图

项目名称 PROJECT TITLE	图名 DRAWING TITLE	通用中岛架灯箱		比例 SCALE	1:5	图别	A2
Kiokii and 道具制作图	设计 DESIGN		审核 APPROVE	日期 DATE	2026/03/05	图纸序号	
	制图 DRAW		项目跟进 COORDINATOR	测绘 SURVEY		图纸编号	DJ-09-01

备注：
1. 非得本公司设计师之书面批准，不得随意将任何部分翻印；
2. 切勿以比例量度此图，一切以图内数字所示为准；
3. 施工单位必须在工地核对图内所示数字之准确，如发现有任何矛盾处，应通知设计师，方可施工.
4. 本图纸为装饰设计图纸，施工单位需对结构、安全、可行性等方面进行二次深化，并与设计方进行沟通确认，以确保效果与质量.

备注： 材质如未标注均采用1.2厚铁板 白色哑光金属烤漆

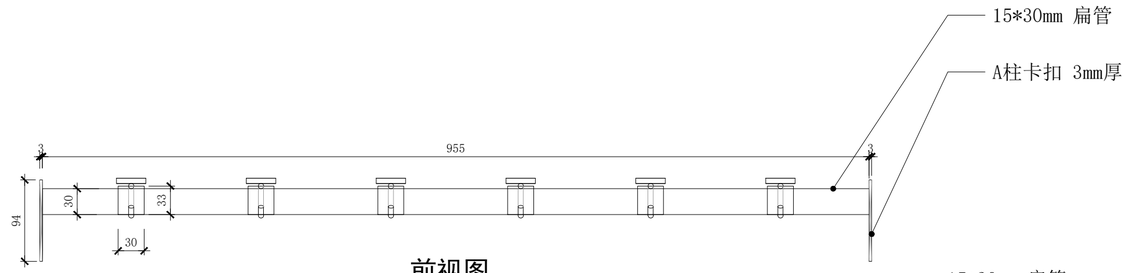

前视图

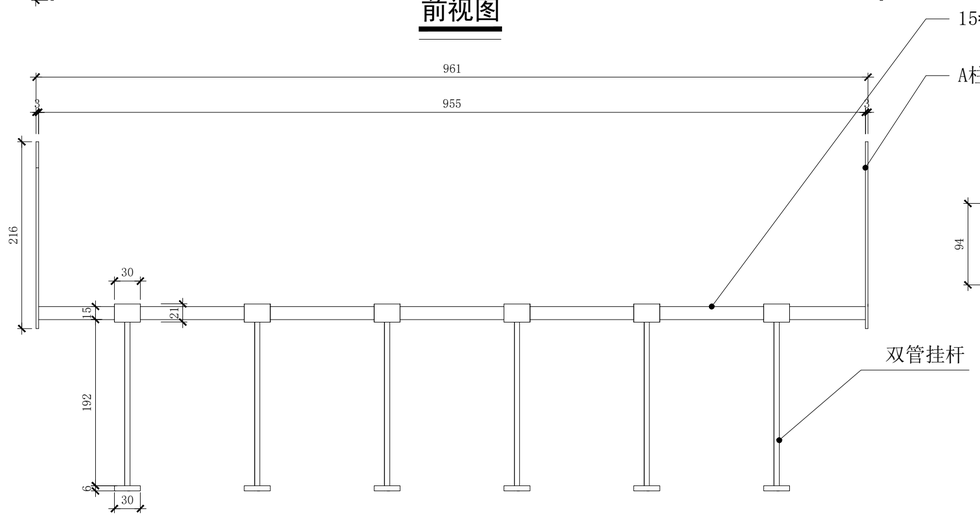

俯视图

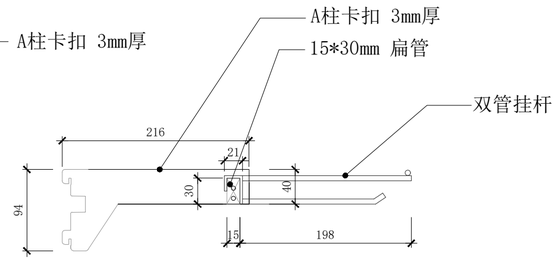

侧视图

项目名称 PROJECT TITLE	图名 DRAWING TITLE	中岛挂杆道具A款		比例 SCALE	1:5	图别	A2	备注： 1.非得本公司设计师之书面批准,不得随意将任何部分翻印; 2.切勿以比例量度此图,一切以图内数字所示为准; 3.施工单位必须在工地核对图内所示数字之准确,如发现有任何矛盾处,应通知设计师,方可施工. 4.本图纸为装饰设计图纸,施工单位需对结构、安全、可行性等方面进行二次深化,并与设计方进行沟通确认,以确保效果与质量.
Kiokii and 道具制作图	设计 DESIGN		审核 APPROVE	日期 DATE	2026/03/05	图纸序号		
	制图 DRAW		项目跟进 COORDINATOR	测绘 SURVEY		图纸编号	DJ-09-02	

备注： 材质如未标注均采用1.2厚铁板 白色哑光金属烤漆
地柜定位增加现场安装卡件与A柱孔位对接

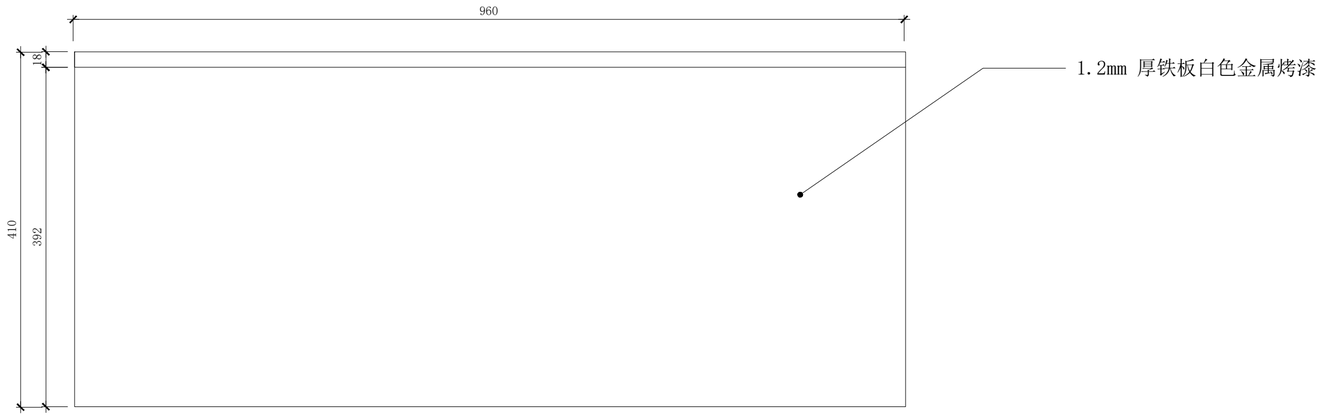

俯视图

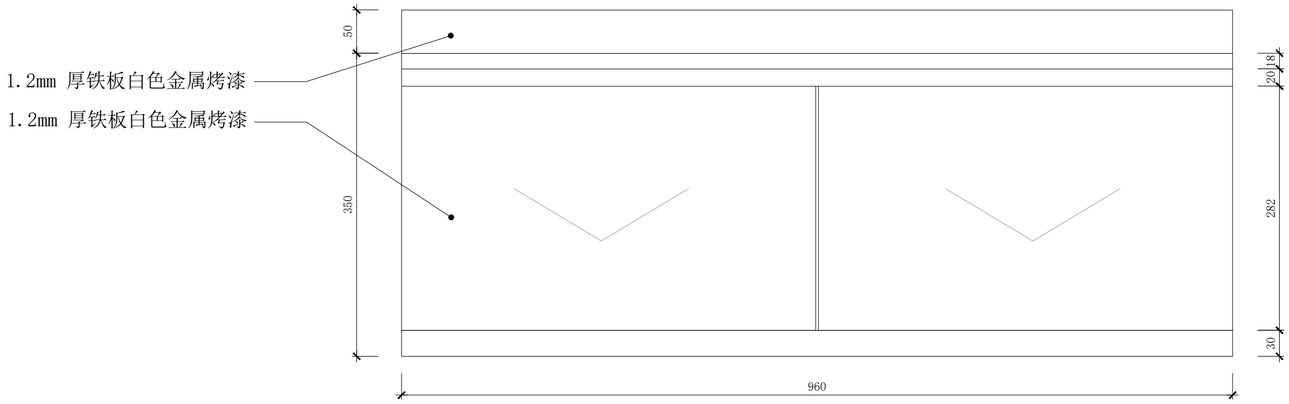

前视图

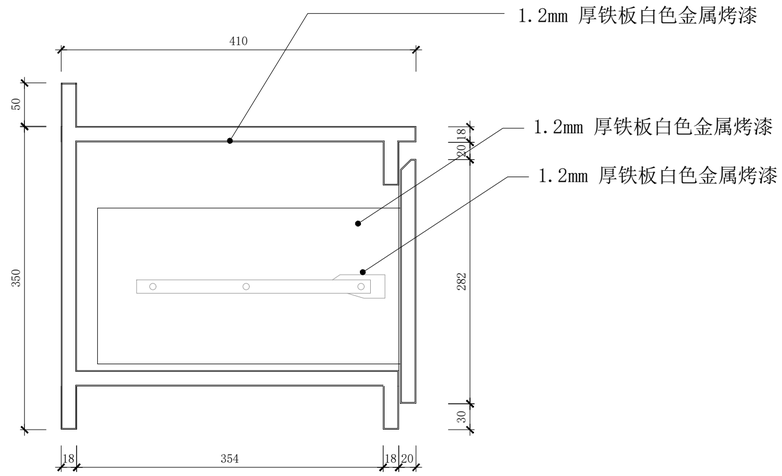

剖视图

项目名称 PROJECT TITLE	图名 DRAWING TITLE	通用中岛地柜抽屉		比例 SCALE	1:5	图别	A2
Kiokii and 道具制作图	设计 DESIGN		审核 APPROVE	日期 DATE	2026/03/05	图纸序号	
	制图 DRAW		项目跟进 COORDINATOR	测绘 SURVEY		图纸编号	DJ-09-03

备注：
1. 非得本公司设计师之书面批准，不得随意将任何部分翻印；
2. 切勿以比例量度此图，一切以图内数字所示为准；
3. 施工单位必须在工地核对图内所示数字之准确，如发现有任何矛盾处，应通知设计师，方可施工.
4. 本图纸为装饰设计图纸，施工单位需对结构、安全、可行性等方面进行二次深化，并与设计方进行沟通确认，以确保效果与质量.

备注： 材质如未标注均采用1.2厚铁板 白色哑光金属烤漆

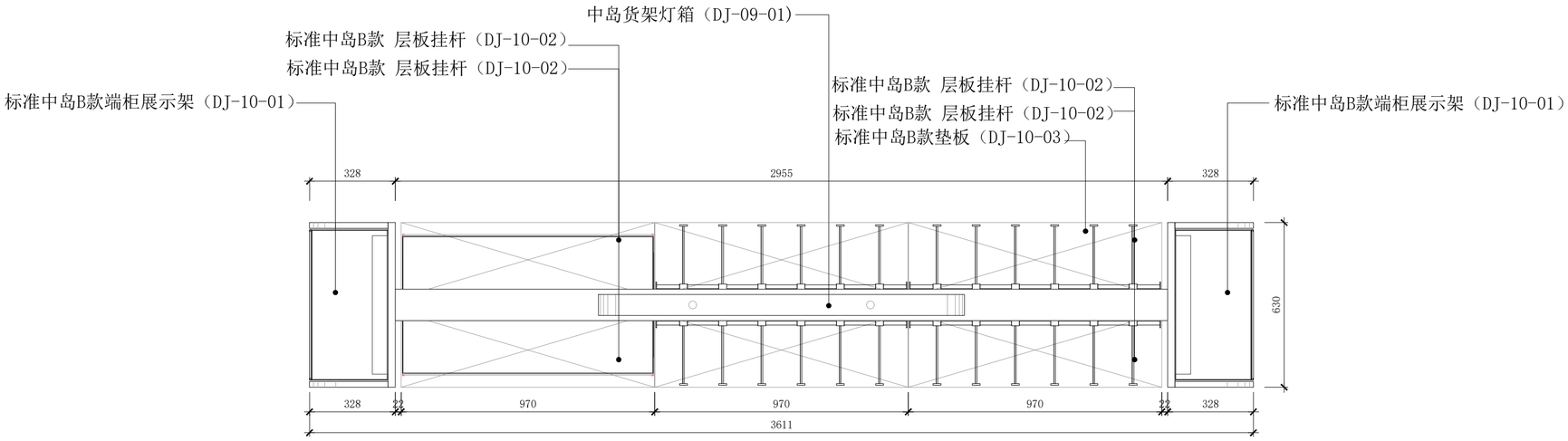

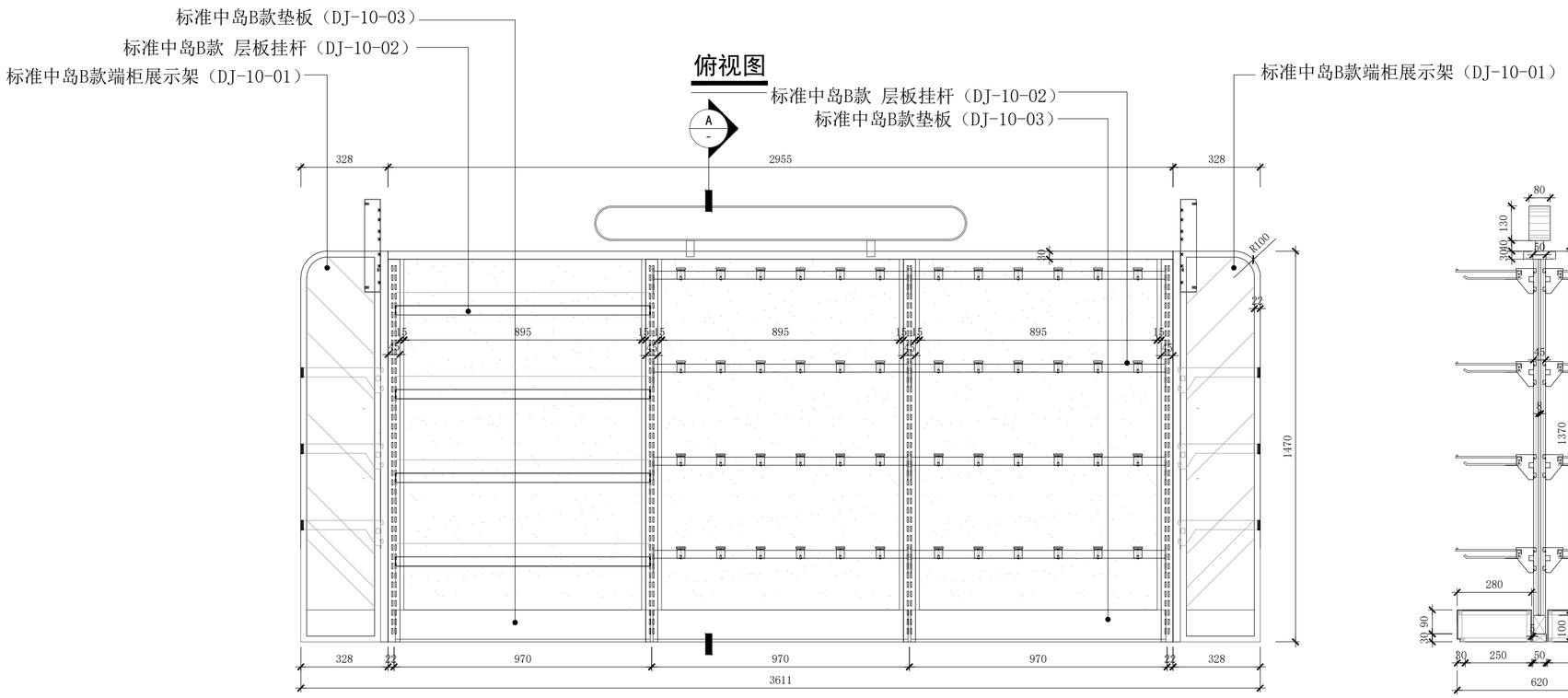

前视图

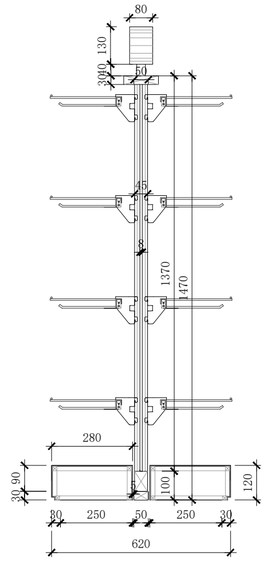

剖视图

项目名称 PROJECT TITLE	图名 DRAWING TITLE	标准中岛B款		比例 SCALE	1:15	图别	A2
Kiokii and 道具制作图	设计 DESIGN		审核 APPROVE	日期 DATE	2026/03/05	图纸序号	
	制图 DRAW		项目跟进 COORDINATOR	测绘 SURVEY		图纸编号	DJ-10

备注：
1. 非得本公司设计师之书面批准，不得随意将任何部分翻印；
2. 切勿以比例量度此图，一切以图内数字所示为准；
3. 施工单位必须在工地核对图内所示数字之准确，如发现有任何矛盾处，应通知设计师，方可施工.
4. 本图纸为装饰设计图纸，施工单位需对结构、安全、可行性等方面进行二次深化，并与设计方进行沟通确认，以确保效果与质量.

备注： 材质如未标注均采用1.2厚铁板 白色哑光金属烤漆

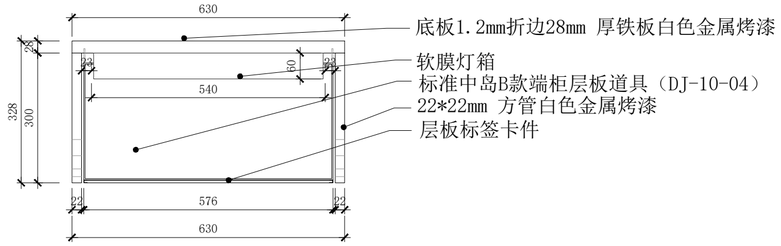

俯视图

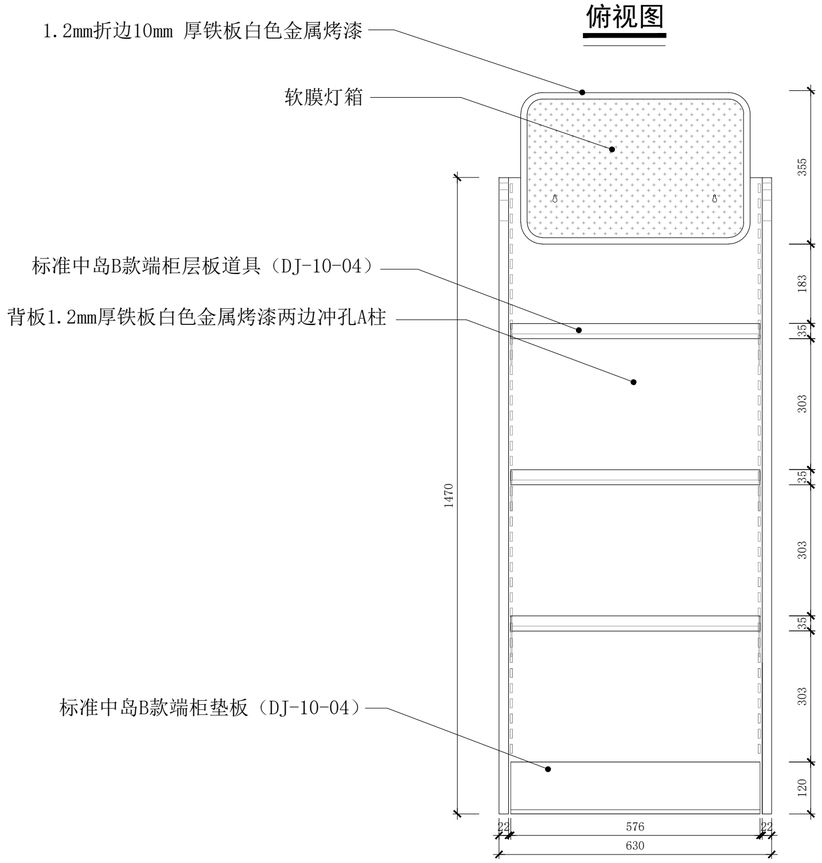

前视图

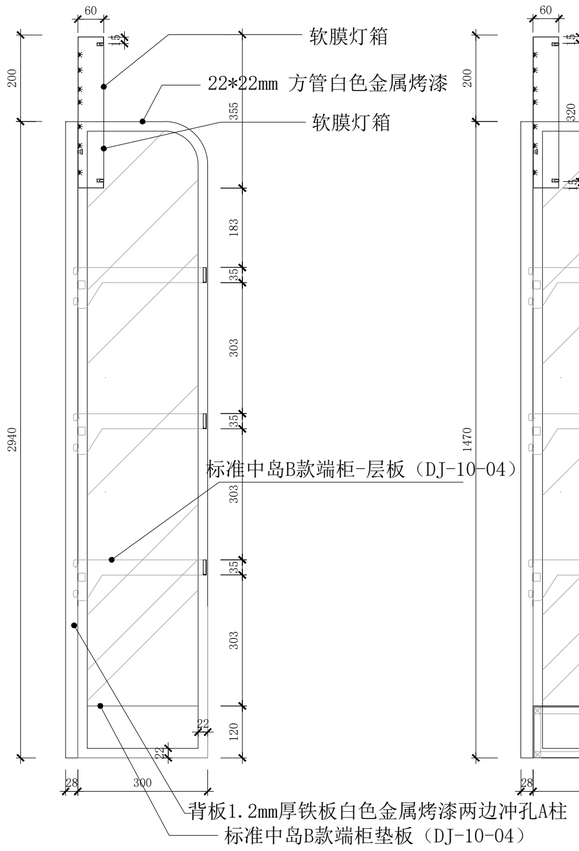

左视图

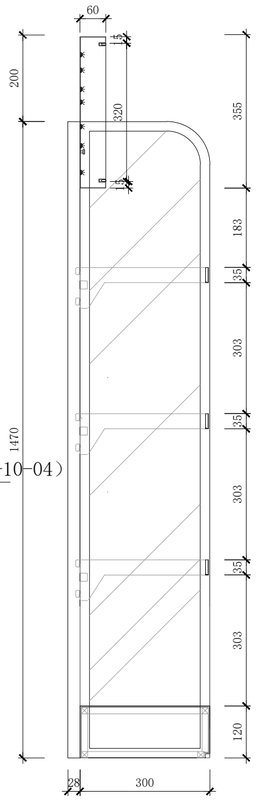

侧剖图

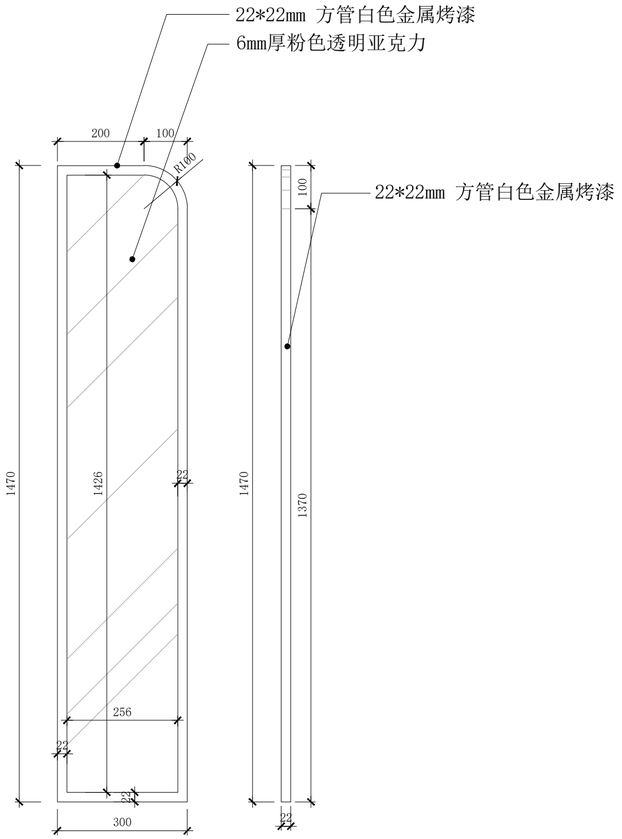

侧板大样图

项目名称 PROJECT TITLE	图名 DRAWING TITLE	标准中岛B款 端柜		比例 SCALE	1:15	图别	A2
Kiokii and 道具制作图	设计 DESIGN		审核 APPROVE	日期 DATE	2026/03/05	图纸序号	
	制图 DRAW		项目跟进 COORDINATOR	测绘 SURVEY		图纸编号	DJ-10-01

备注：
1. 非得本公司设计师之书面批准，不得随意将任何部分翻印；
2. 切勿以比例量度此图，一切以图内数字所示为准；
3. 施工单位必须在工地核对图内所示数字之准确，如发现有任何矛盾处，应通知设计师，方可施工.
4. 本图纸为装饰设计图纸，施工单位需对结构、安全、可行性等方面进行二次深化，并与设计方进行沟通确认，以确保效果与质量.

备注： 材质如未标注均采用1.2厚铁板 白色哑光金属烤漆

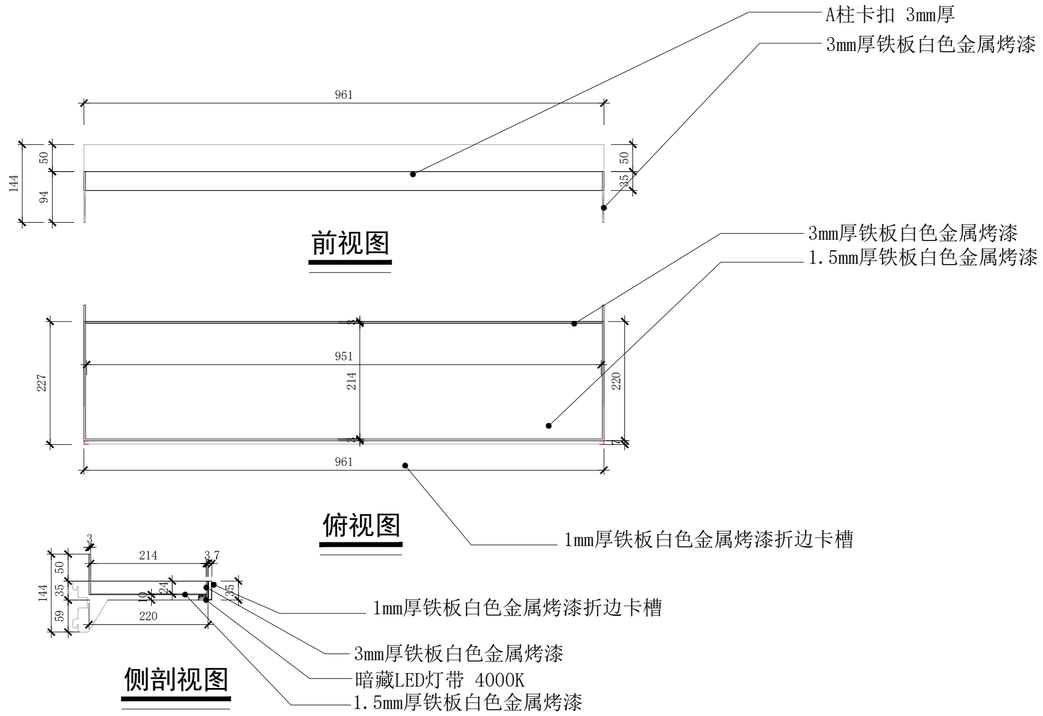

中岛挂杆道具B款

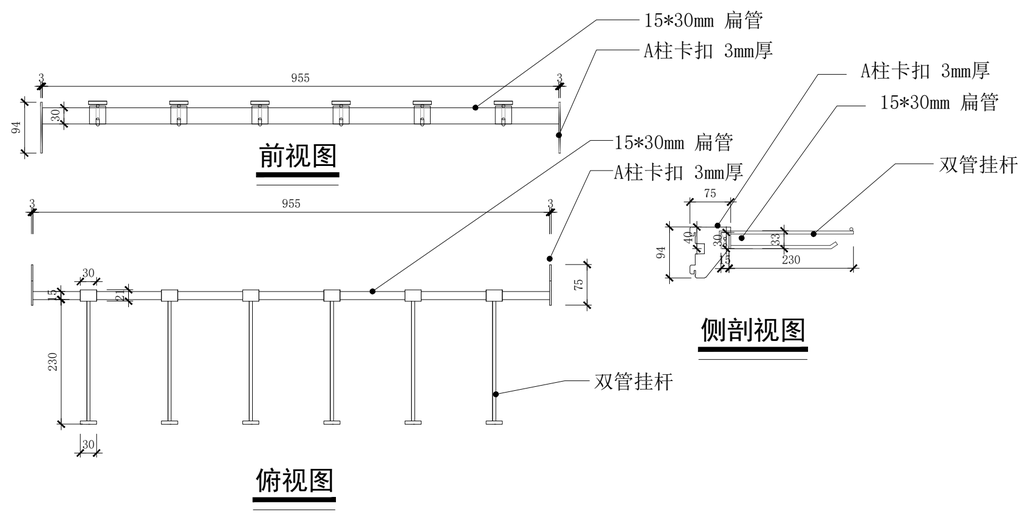

项目名称 PROJECT TITLE	图名 DRAWING TITLE	标准中岛B款 层板挂杆			比例 SCALE	1:8	图别	A2
Kiokii and 道具制作图	设计 DESIGN		审核 APPROVE		日期 DATE	2026/03/05	图纸序号	
	制图 DRAW		项目跟进 COORDINATOR		测绘 SURVEY		图纸编号	DJ-10-02

备注：
1. 非得本公司设计师之书面批准，不得随意将任何部分翻印；
2. 切勿以比例量度此图，一切以图内数字所示为准；
3. 施工单位必须在工地核对图内所示数字之准确，如发现有任何矛盾处，应通知设计师，方可施工.
4. 本图纸为装饰设计图纸，施工单位需对结构、安全、可行性等方面进行二次深化，并与设计方进行沟通确认，以确保效果与质量.

备注： 材质如未标注均采用1.2厚铁板 白色哑光金属烤漆
垫板定位增加现场安装卡件与A柱孔位对接

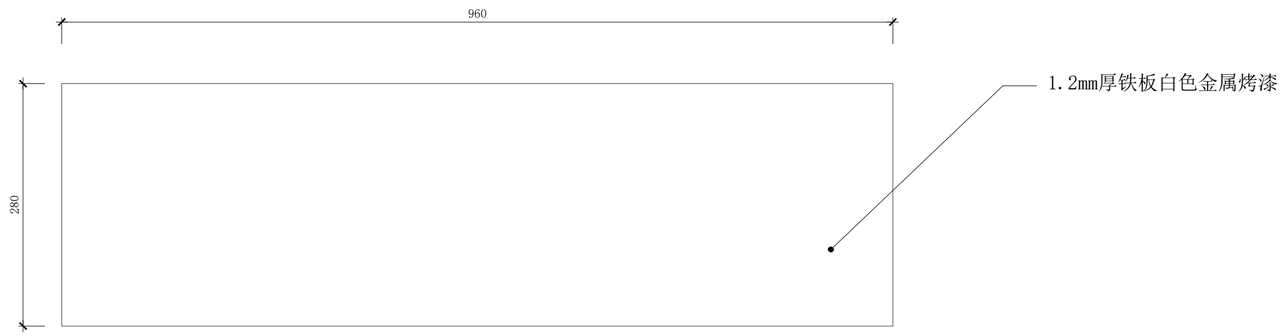

俯视图

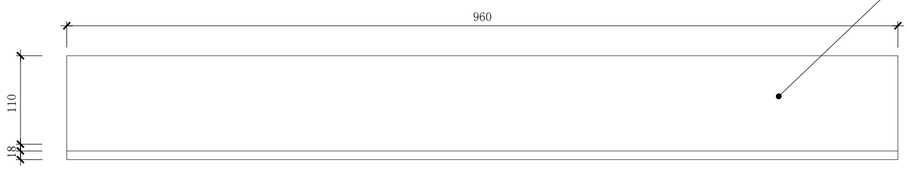

前视图

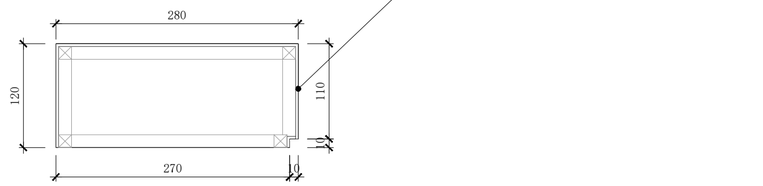

侧剖视图

项目名称 PROJECT TITLE	图名 DRAWING TITLE	标准中岛B款垫板			比例 SCALE	1:8	图别	A2
Kiokii and 道具制作图	设计 DESIGN		审核 APPROVE		日期 DATE	2026/03/05	图纸序号	
	制图 DRAW		项目跟进 COORDINATOR		测绘 SURVEY		图纸编号	DJ-10-03

备注：
1. 非得本公司设计师之书面批准，不得随意将任何部分翻印；
2. 切勿以比例量度此图，一切以图内数字所示为准；
3. 施工单位必须在工地核对图内所示数字之准确，如发现有任何矛盾处，应通知设计师，方可施工.
4. 本图纸为装饰设计图纸，施工单位需对结构、安全、可行性等方面进行二次深化，并与设计方进行沟通确认，以确保效果与质量.

备注： 材质如未标注均采用1.2厚铁板 白色哑光金属烤漆

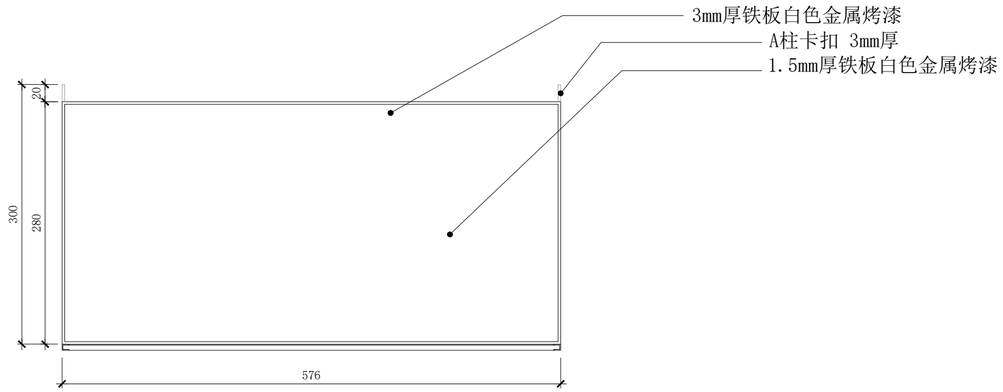

俯视图

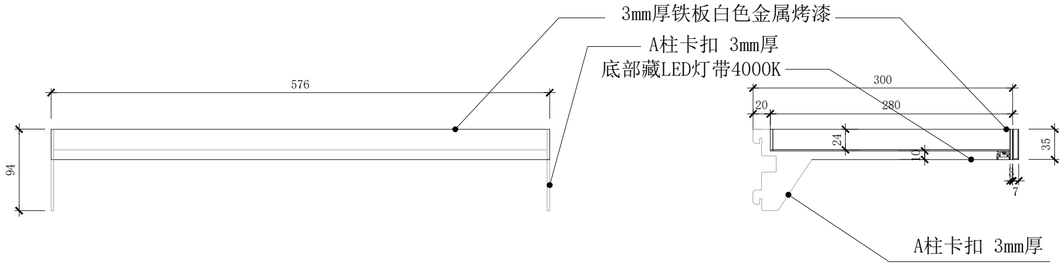

前视图

侧剖视图

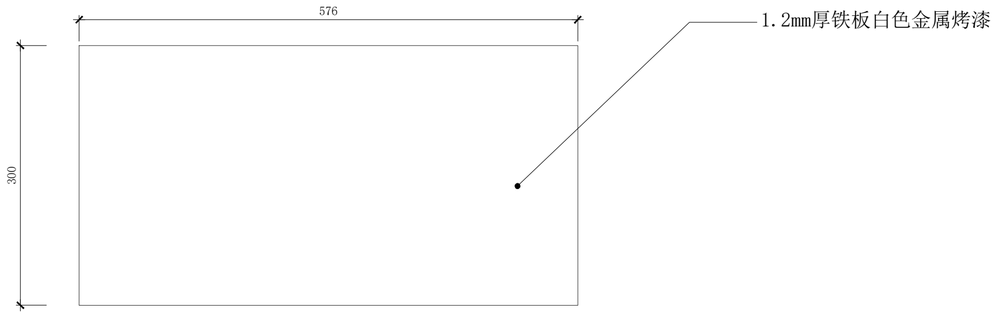

俯视图

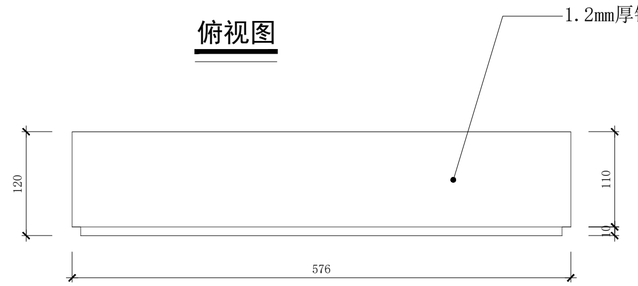

前视图

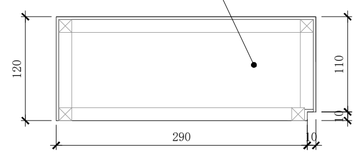

侧剖视图

项目名称 PROJECT TITLE	图名 DRAWING TITLE	标准中岛B款端柜-层板垫板			比例 SCALE	1:8	图别	A2
Kiokii and 道具制作图	设计 DESIGN		审核 APPROVE		日期 DATE	2026/03/05	图纸序号	
	制图 DRAW		项目跟进 COORDINATOR		测绘 SURVEY		图纸编号	DJ-10-04

备注：
1. 非得本公司设计师之书面批准，不得随意将任何部分翻印；
2. 切勿以比例量度此图，一切以图内数字所示为准；
3. 施工单位必须在工地核对图内所示数字之准确，如发现有任何矛盾处，应通知设计师，方可施工.
4. 本图纸为装饰设计图纸，施工单位需对结构、安全、可行性等方面进行二次深化，并与设计方进行沟通确认，以确保效果与质量.

备注： 材质如未标注均采用1.2厚铁板 白色哑光金属烤漆

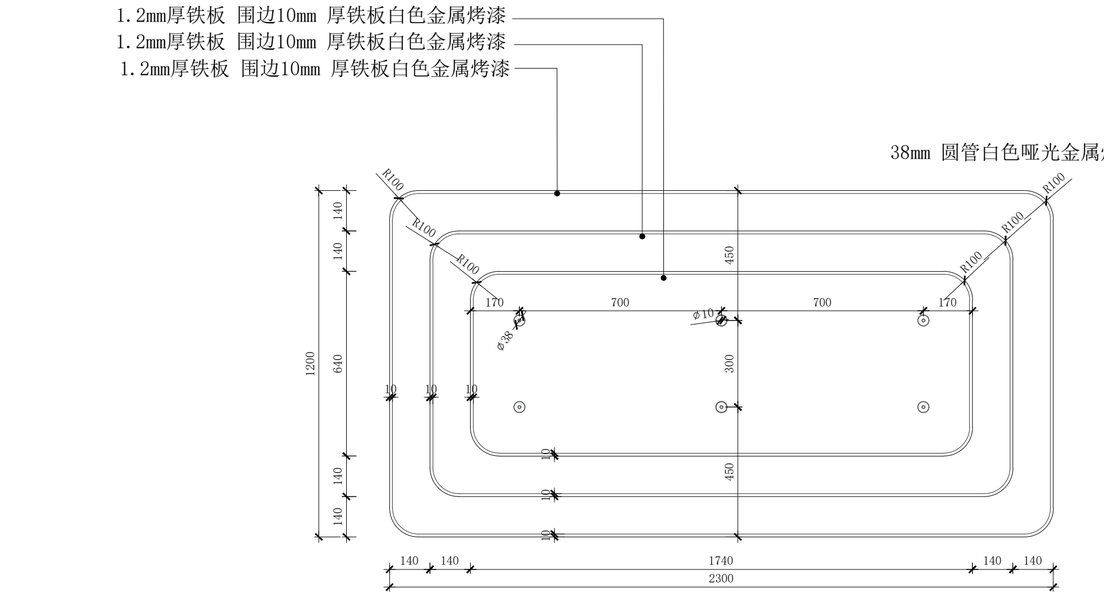

俯视图

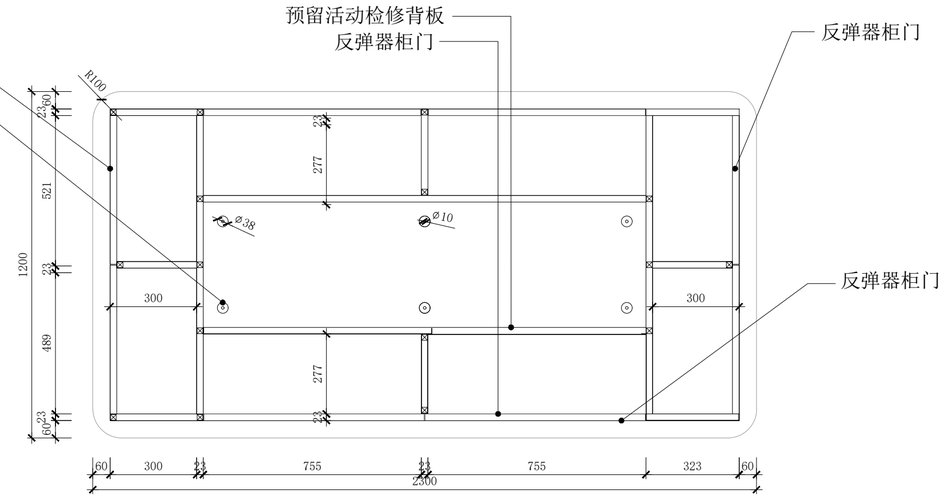

地柜结构示意图

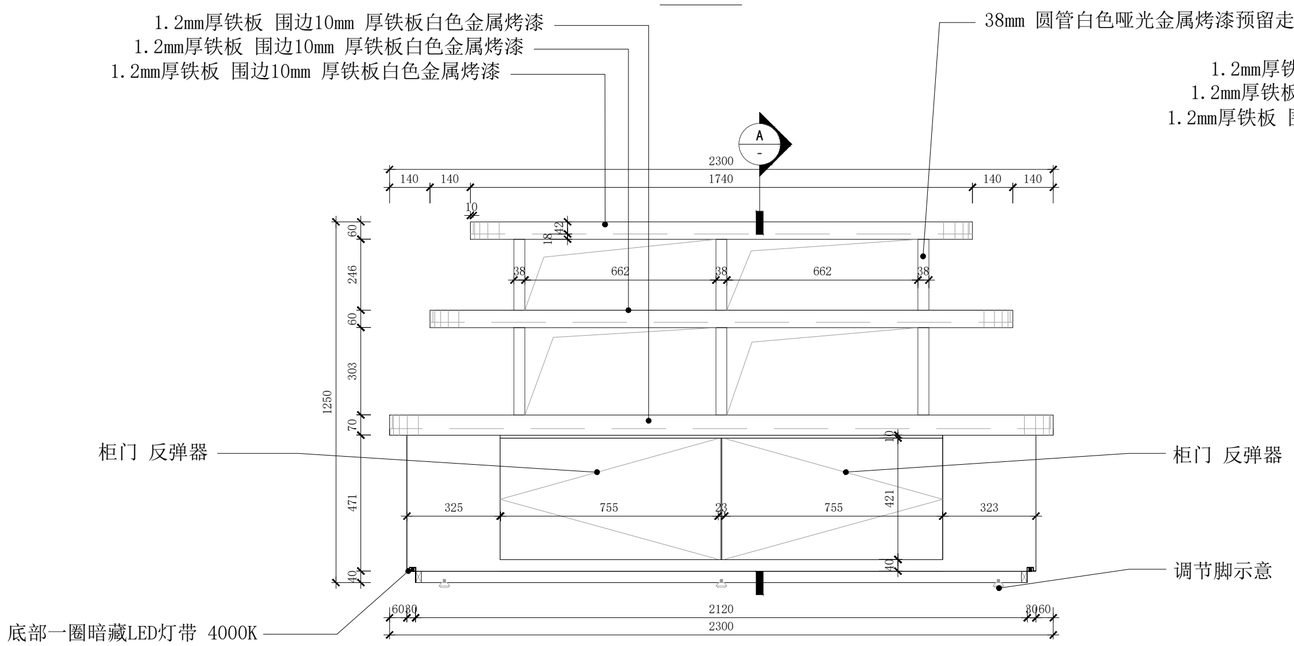

前视图

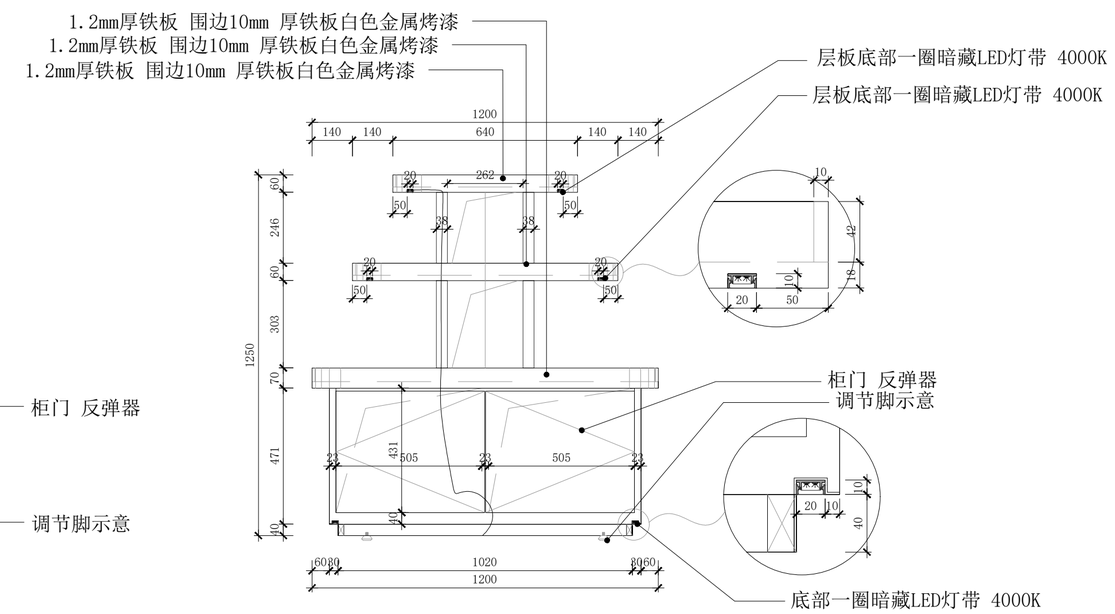

剖视图

项目名称 PROJECT TITLE	图名 DRAWING TITLE	生活中岛台(阶梯)		比例 SCALE	1:15	图别	A2
Kiokii and 道具制作图	设计 DESIGN		审核 APPROVE	日期 DATE	2026/03/05	图纸序号	
	制图 DRAW		项目跟进 COORDINATOR	测绘 SURVEY		图纸编号	DJ-11

备注：
1. 非得本公司设计师之书面批准，不得随意将任何部分翻印；
2. 切勿以比例量度此图，一切以图内数字所示为准；
3. 施工单位必须在工地核对图内所示数字之准确，如发现有任何矛盾处，应通知设计师，方可施工.
4. 本图纸为装饰设计图纸，施工单位需对结构、安全、可行性等方面进行二次深化，并与设计方进行沟通确认，以确保效果与质量.

备注： 材质如未标注均采用1.2厚铁板 白色哑光金属烤漆

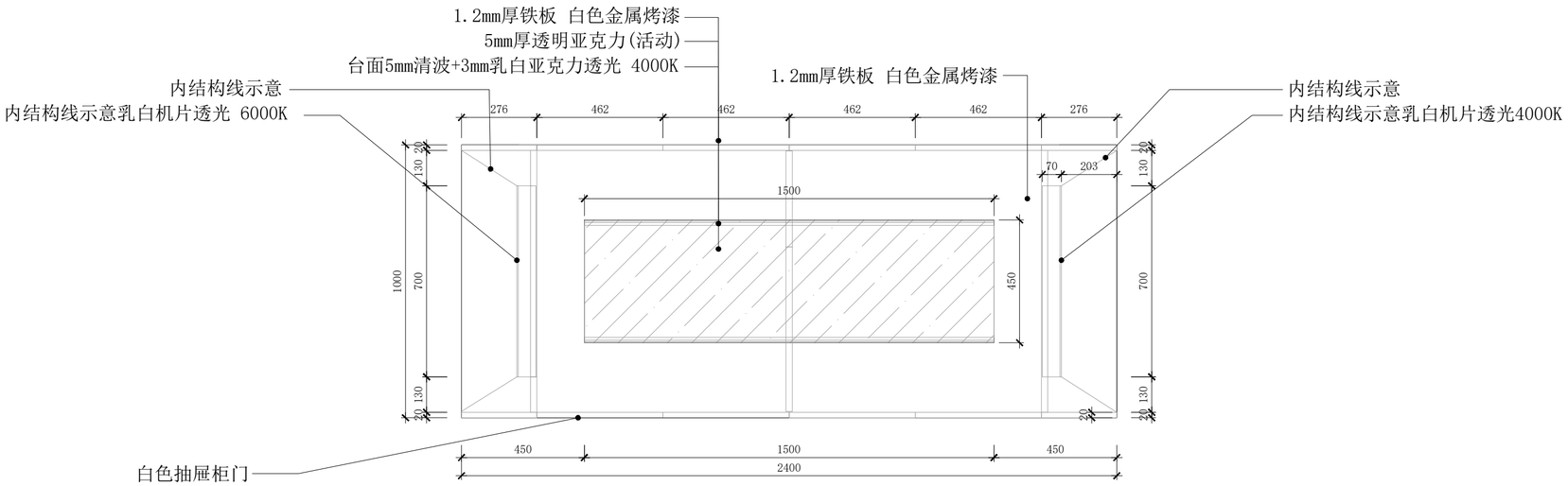

俯视图

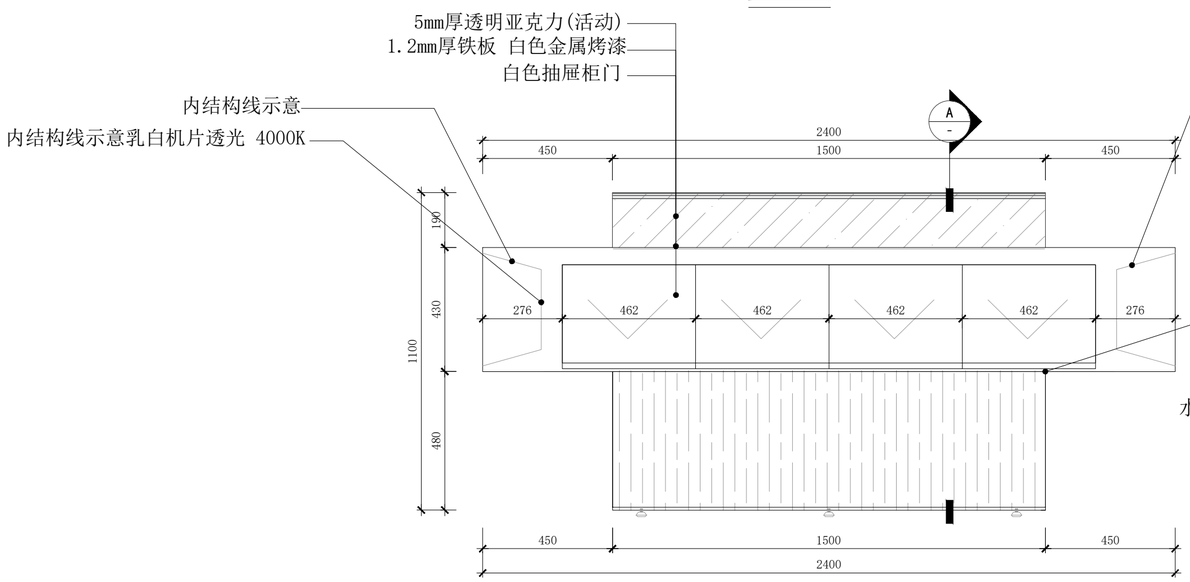

前视图

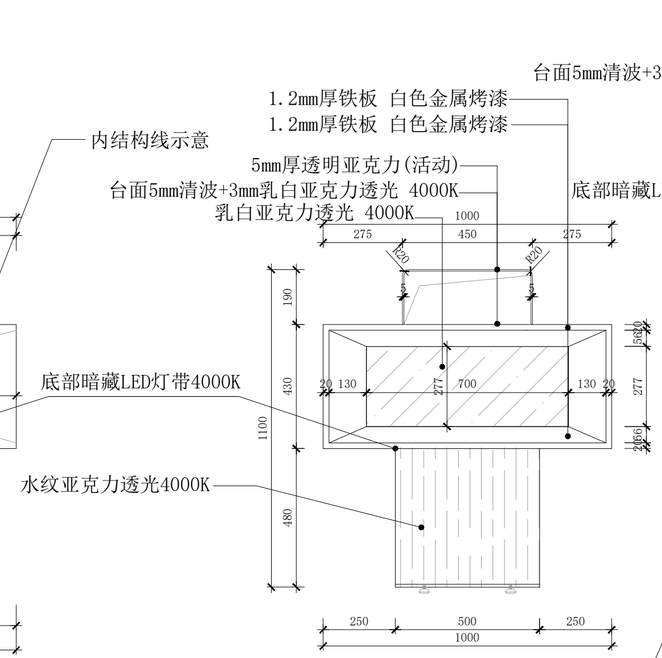

侧视图

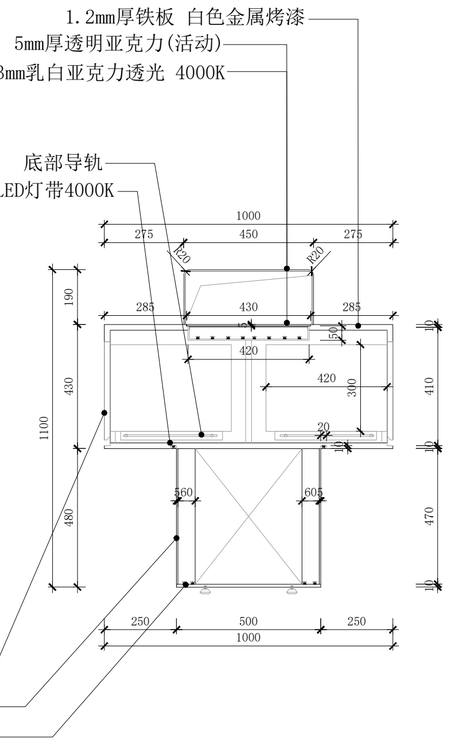

剖视图

项目名称 PROJECT TITLE	图名 DRAWING TITLE	首饰中岛台		比例 SCALE	1:15	图别	A2
Kiokii and 道具制作图	设计 DESIGN		审核 APPROVE	日期 DATE	2026/03/05	图纸序号	
	制图 DRAW		项目跟进 COORDINATOR	测绘 SURVEY		图纸编号	DJ-12

备注：
1. 非得本公司设计师之书面批准，不得随意将任何部分翻印；
2. 切勿以比例量度此图，一切以图内数字所示为准；
3. 施工单位必须在工地核对图内所示数字之准确，如发现有任何矛盾处，应通知设计师，方可施工.
4. 本图纸为装饰设计图纸，施工单位需对结构、安全、可行性等方面进行二次深化，并与设计方进行沟通确认，以确保效果与质量.

备注： 材质如未标注均采用1.2厚铁板 白色哑光金属烤漆

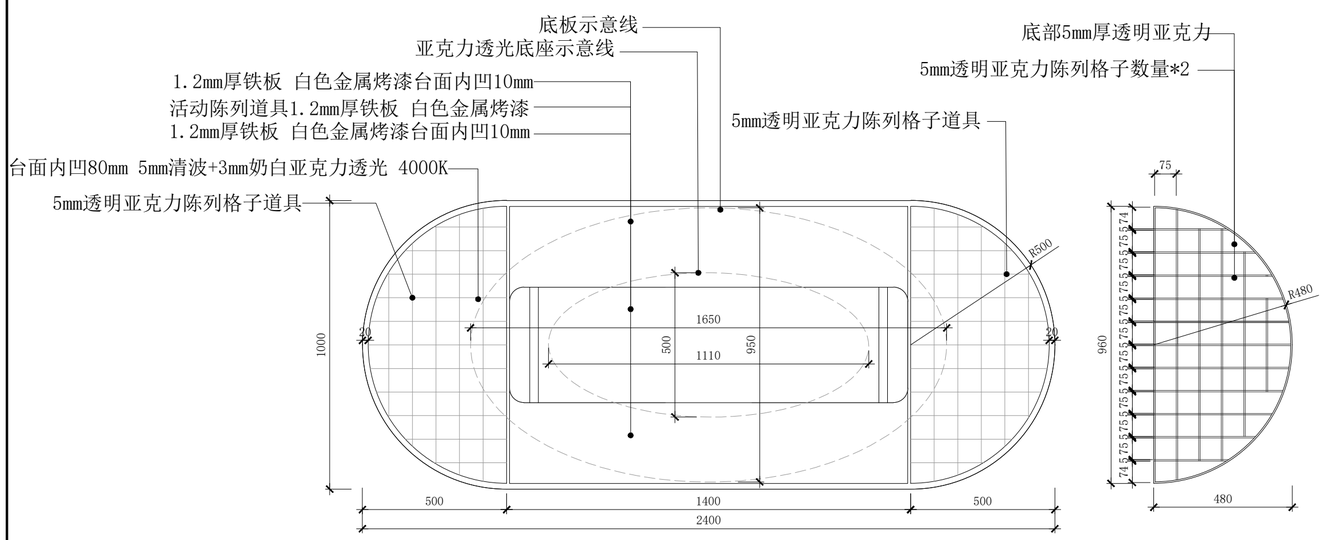

俯视图

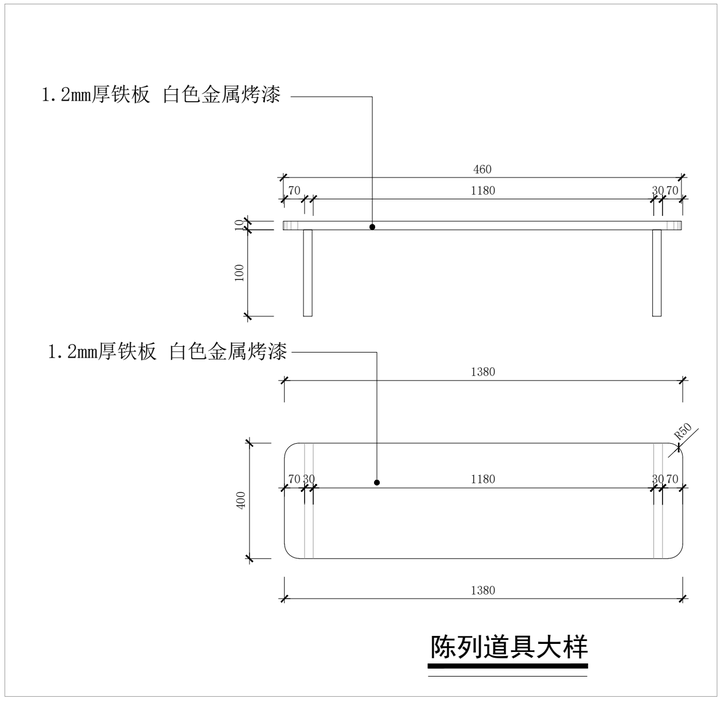

陈列道具大样

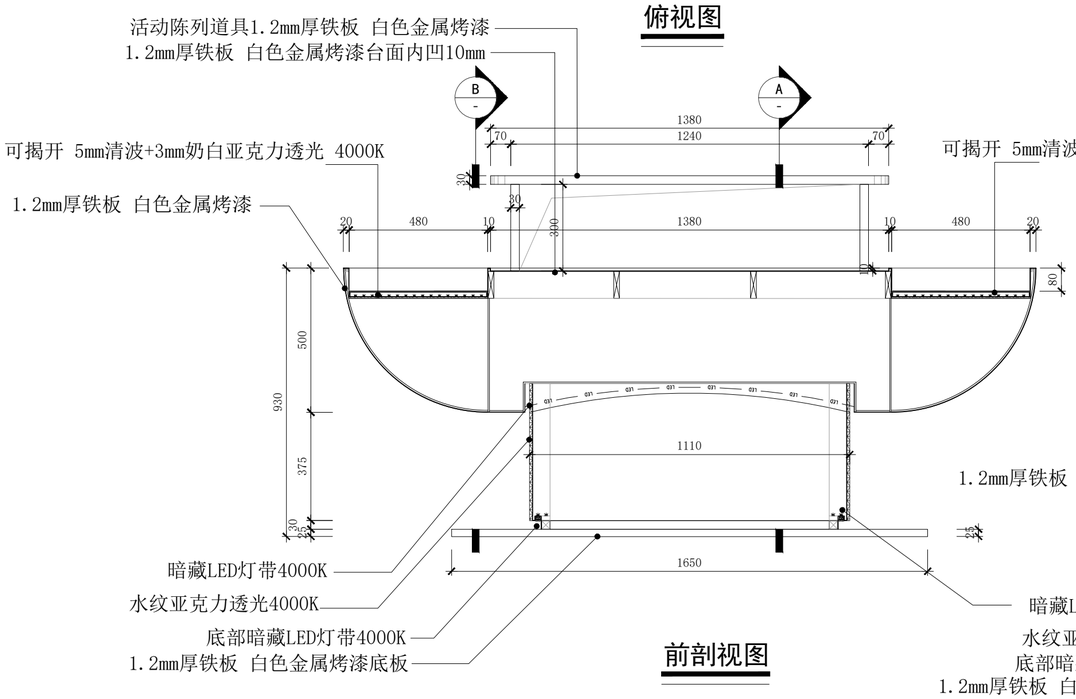

前剖视图

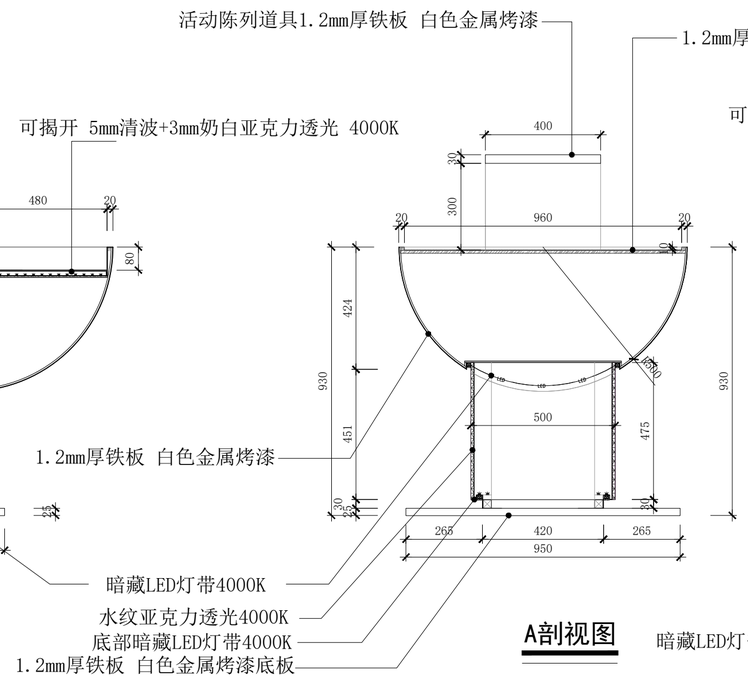

A剖视图

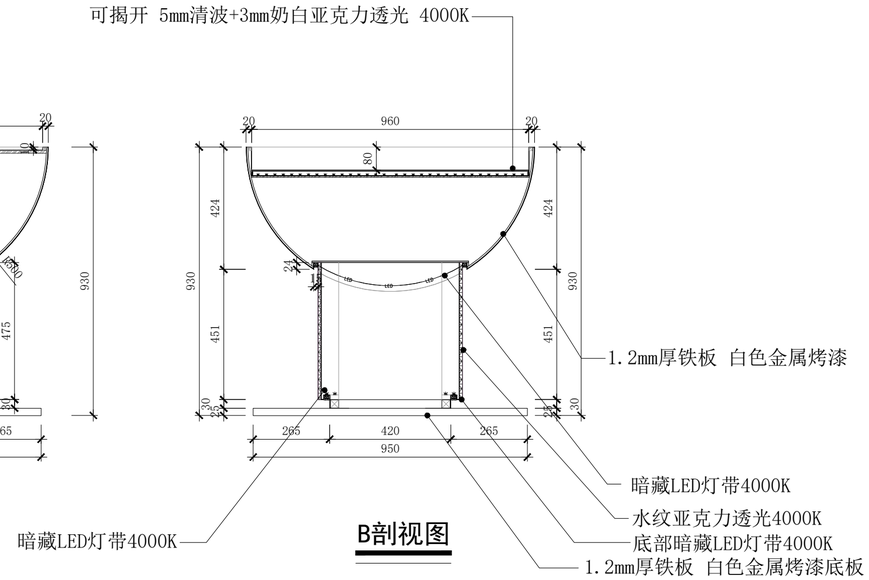

B剖视图

项目名称 PROJECT TITLE	图名 DRAWING TITLE	发饰中岛台		比例 SCALE	1:15	图别	A2
Kiokii and 道具制作图	设计 DESIGN		审核 APPROVE	日期 DATE	2026/03/05	图纸序号	
	制图 DRAW		项目跟进 COORDINATOR	测绘 SURVEY		图纸编号	DJ-13

备注：
1. 非得本公司设计师之书面批准，不得随意将任何部分翻印；
2. 切勿以比例量度此图，一切以图内数字所示为准；
3. 施工单位必须在工地核对图内所示数字之准确，如发现有任何矛盾处，应通知设计师，方可施工.
4. 本图纸为装饰设计图纸，施工单位需对结构、安全、可行性等方面进行二次深化，并与设计方进行沟通确认，以确保效果与质量.

备注： 材质如未标注均采用1.2厚铁板 白色哑光金属烤漆

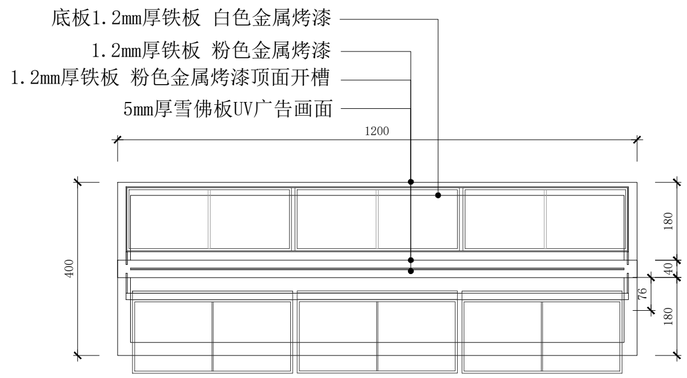

俯视图

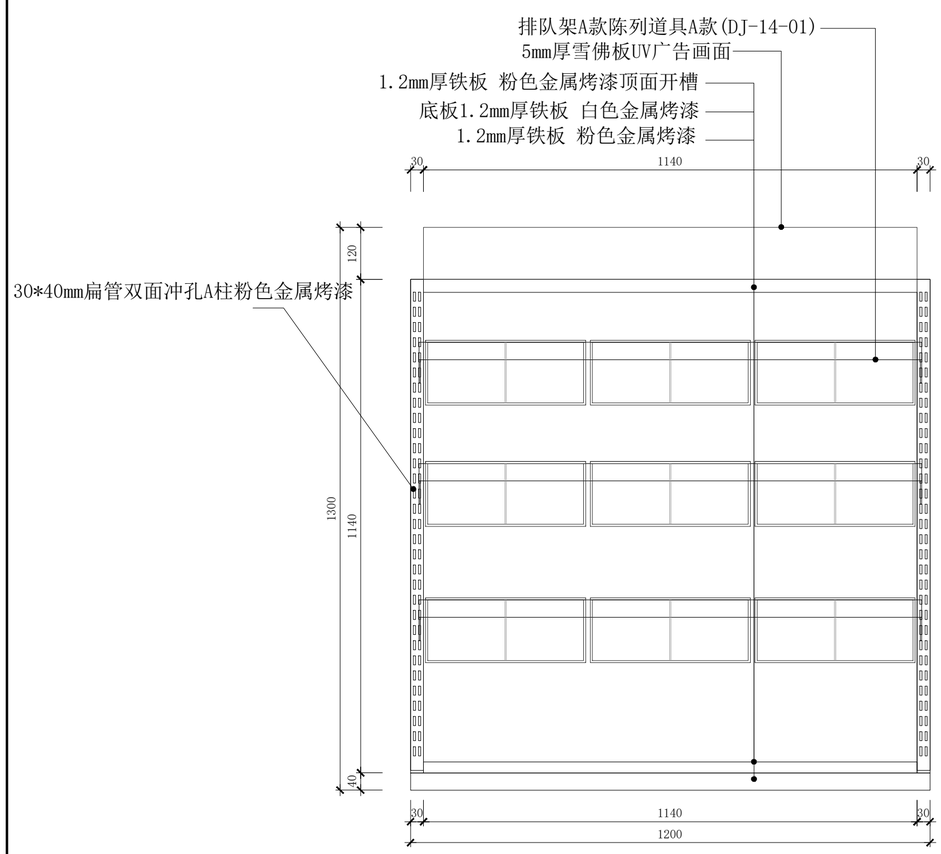

前视图

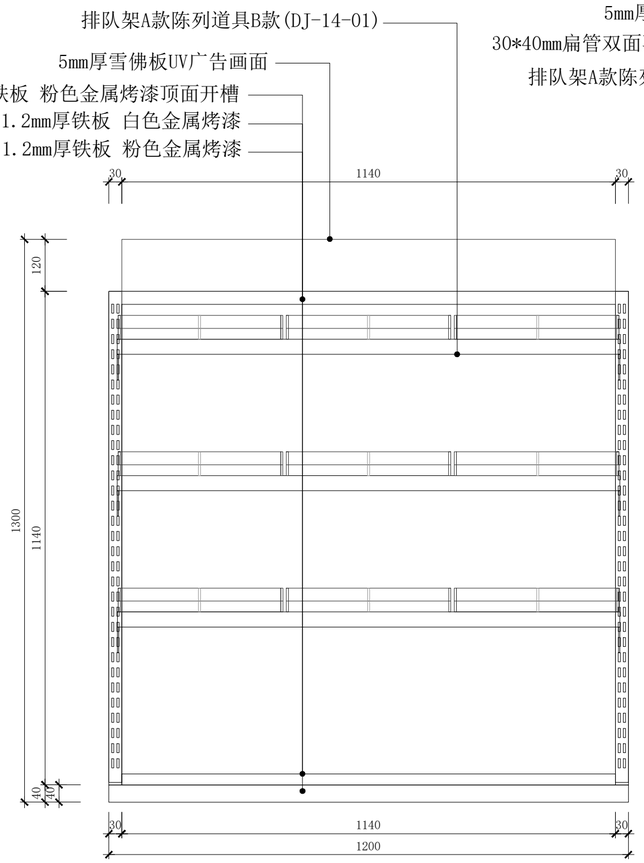

后视图

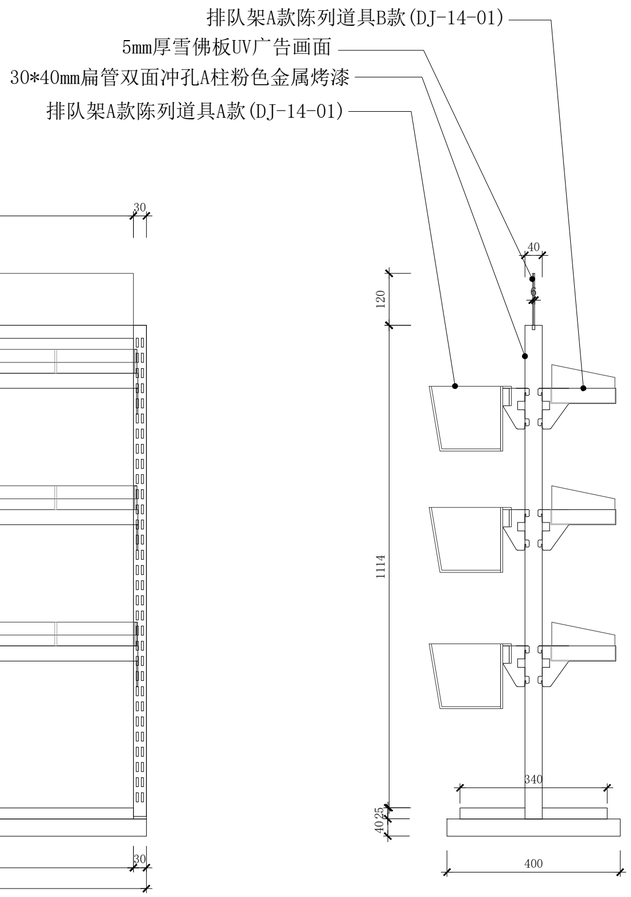

侧视图

	项目名称 PROJECT TITLE	图名 DRAWING TITLE	排队架A款		比例 SCALE	1:10	图别	A2
	Kiokii and 道具制作图	设计 DESIGN		审核 APPROVE	日期 DATE	2026/03/05	图纸序号	
		制图 DRAW		项目跟进 COORDINATOR	测绘 SURVEY		图纸编号	DJ-14

备注：
1. 非得本公司设计师之书面批准，不得随意将任何部分翻印；
2. 切勿以比例量度此图，一切以图内数字所示为准；
3. 施工单位必须在工地核对图内所示数字之准确，如发现有任何矛盾处，应通知设计师，方可施工.
4. 本图纸为装饰设计图纸，施工单位需对结构、安全、可行性等方面进行二次深化，并与设计方进行沟通确认，以确保效果与质量.

备注： 材质如未标注均采用1.2厚铁板 白色哑光金属烤漆

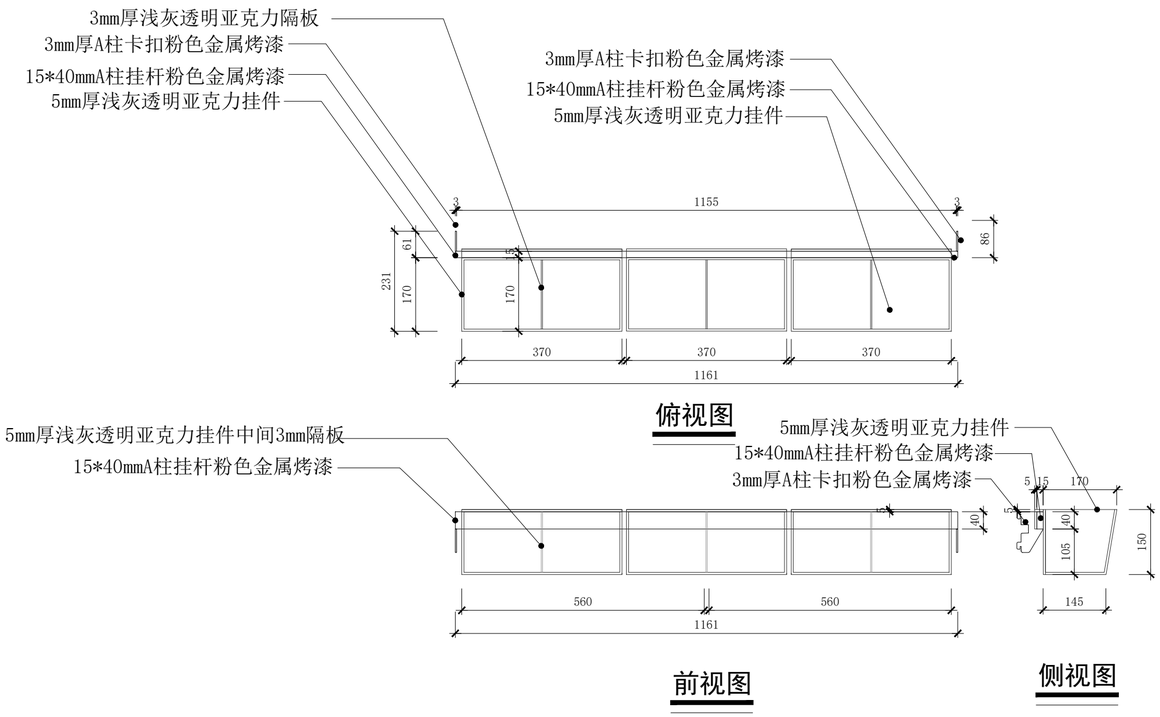

排队架A款陈列道具A

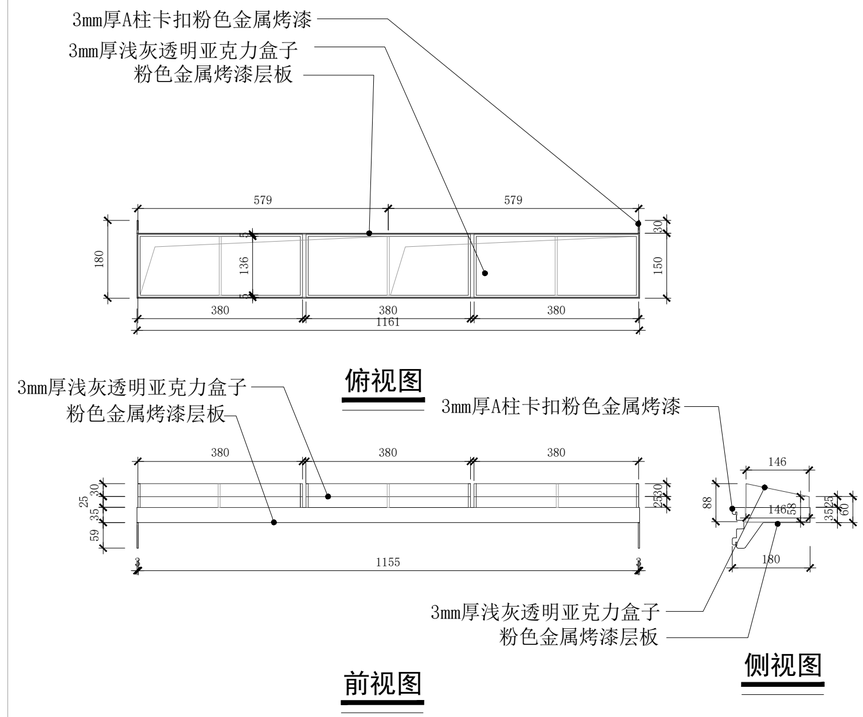

排队架A款陈列道具B

项目名称 PROJECT TITLE	图名 DRAWING TITLE	排队架A款陈列道具		比例 SCALE		图别	A2	备注： 1. 非得本公司设计师之书面批准，不得随意将任何部分翻印； 2. 切勿以比例量度此图，一切以图内数字所示为准； 3. 施工单位必须在工地核对图内所示数字之准确，如发现有任何矛盾处，应通知设计师，方可施工. 4. 本图纸为装饰设计图纸，施工单位需对结构、安全、可行性等方面进行二次深化，并与设计方进行沟通确认，以确保效果与质量.
Kiokii and 道具制作图	设计 DESIGN		审核 APPROVE		日期 DATE		图纸序号	
	制图 DRAW		项目跟进 COORDINATOR		测绘 SURVEY		图纸编号	DJ-14-01

备注： 材质如未标注均采用1.2厚铁板 白色哑光金属烤漆

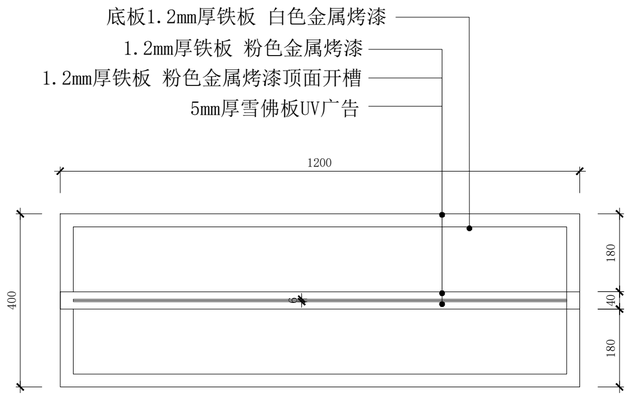

俯视图

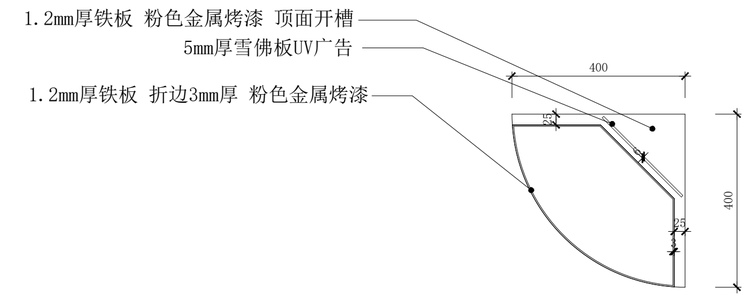

俯视图

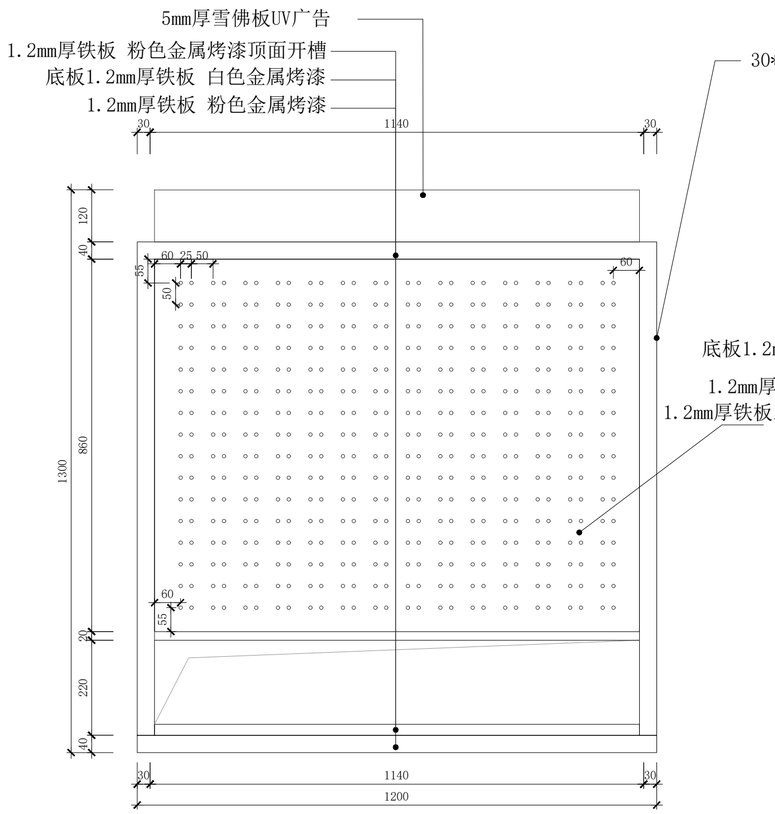

前视图

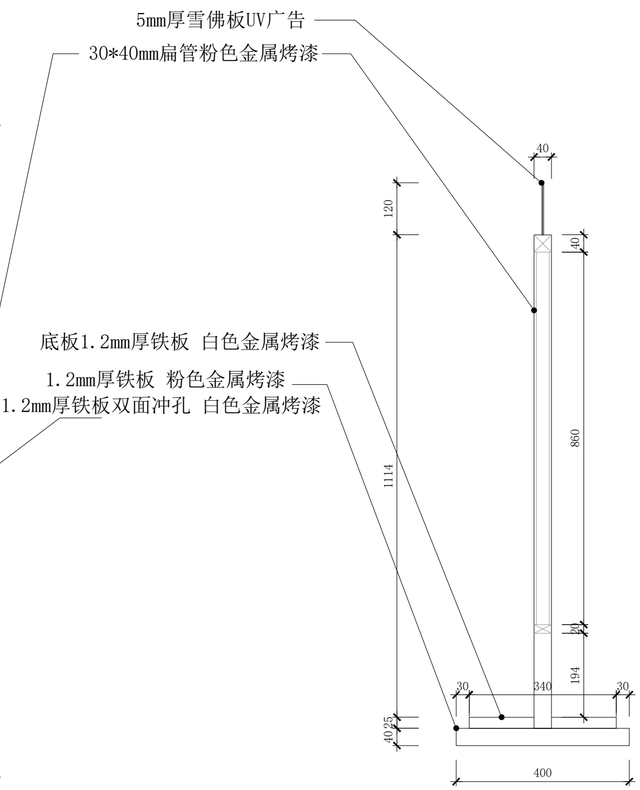

侧视图

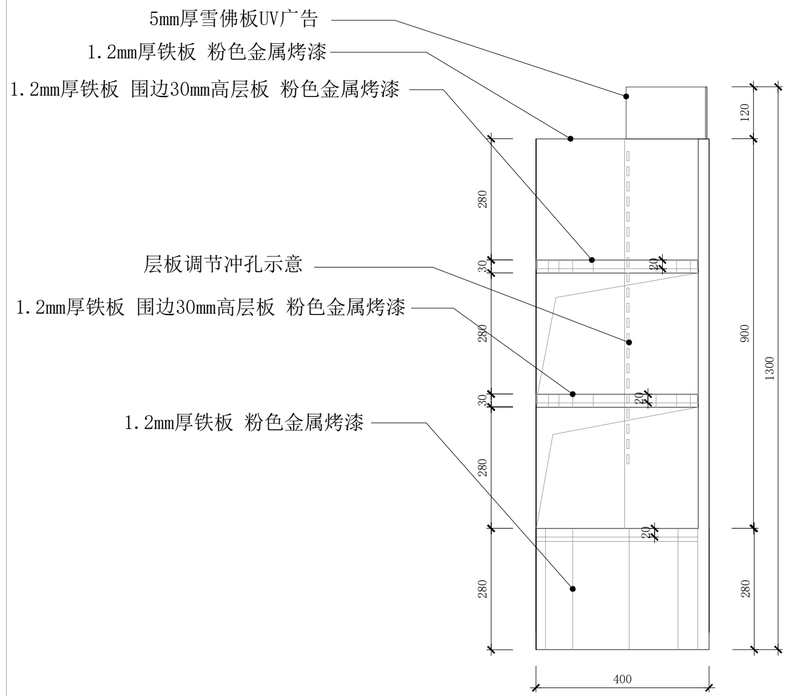

前视图

	项目名称 PROJECT TITLE	图名 DRAWING TITLE	排队架B款+转角柜		比例 SCALE	1:10	图别	A2
	Kiokii and 道具制作图	设计 DESIGN		审核 APPROVE	日期 DATE	2026/03/05	图纸序号	
		制图 DRAW		项目跟进 COORDINATOR	测绘 SURVEY		图纸编号	DJ-15

备注：
1. 非得本公司设计师之书面批准，不得随意将任何部分翻印；
2. 切勿以比例量度此图，一切以图内数字所示为准；
3. 施工单位必须在工地核对图内所示数字之准确，如发现有任何矛盾处，应通知设计师，方可施工.
4. 本图纸为装饰设计图纸，施工单位需对结构、安全、可行性等方面进行二次深化，并与设计方进行沟通确认，以确保效果与质量.

备注： 材质如未标注均采用1.2厚铁板 白色哑光金属烤漆

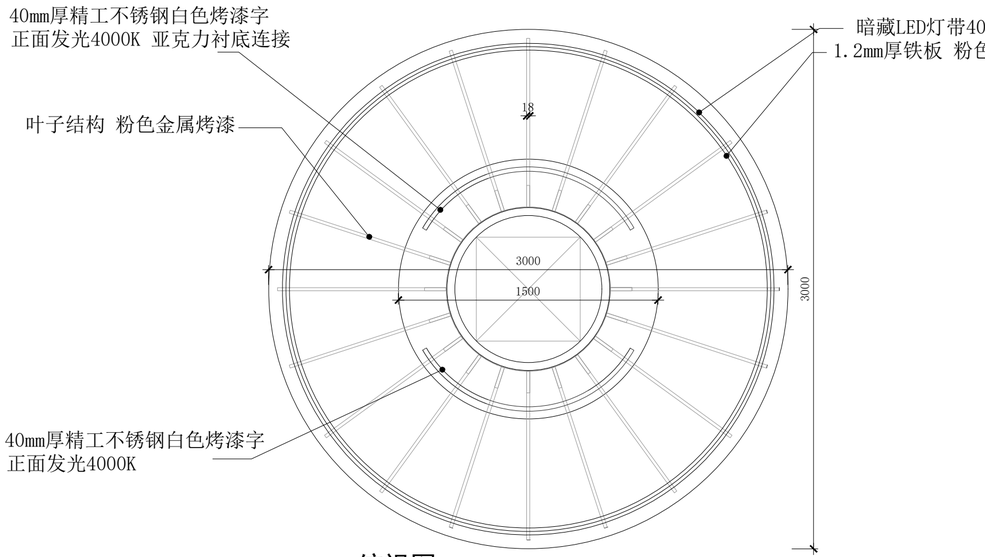

俯视图

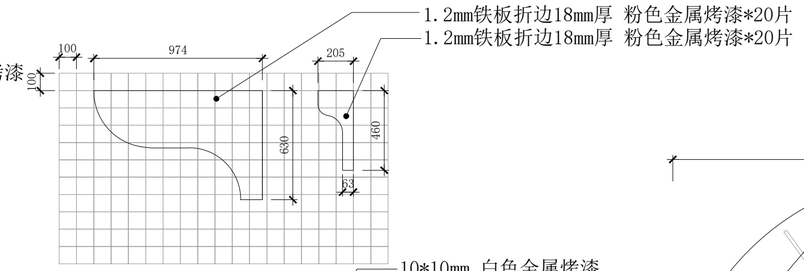

叶子结构放样图*20

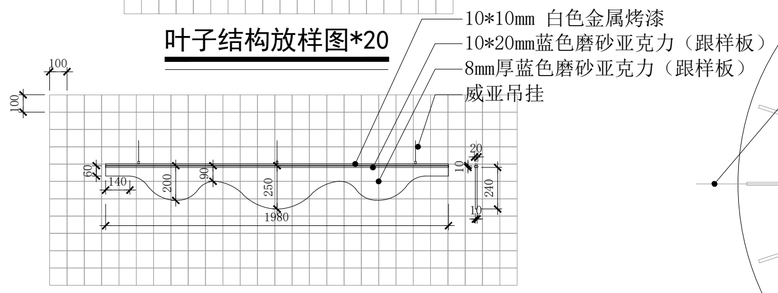

吊挂叶子结构放样图*20

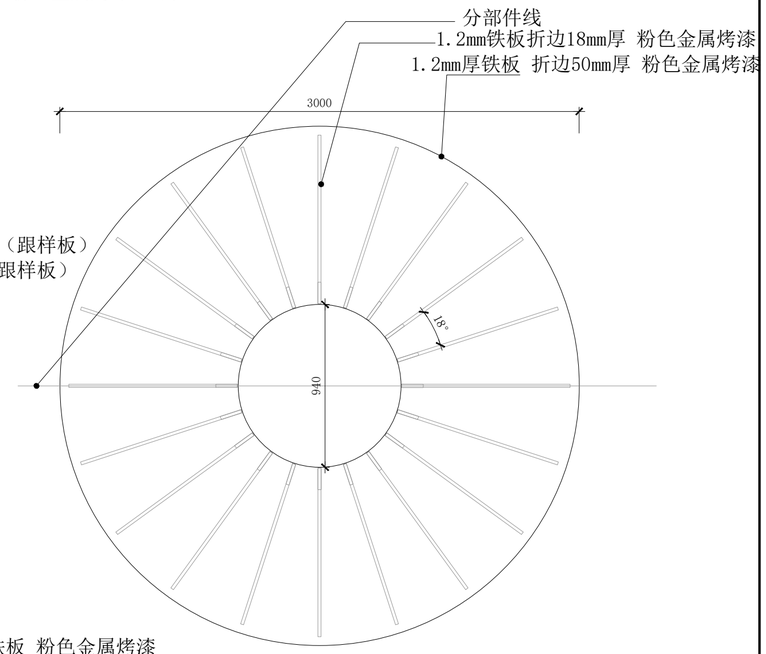

顶部结构图

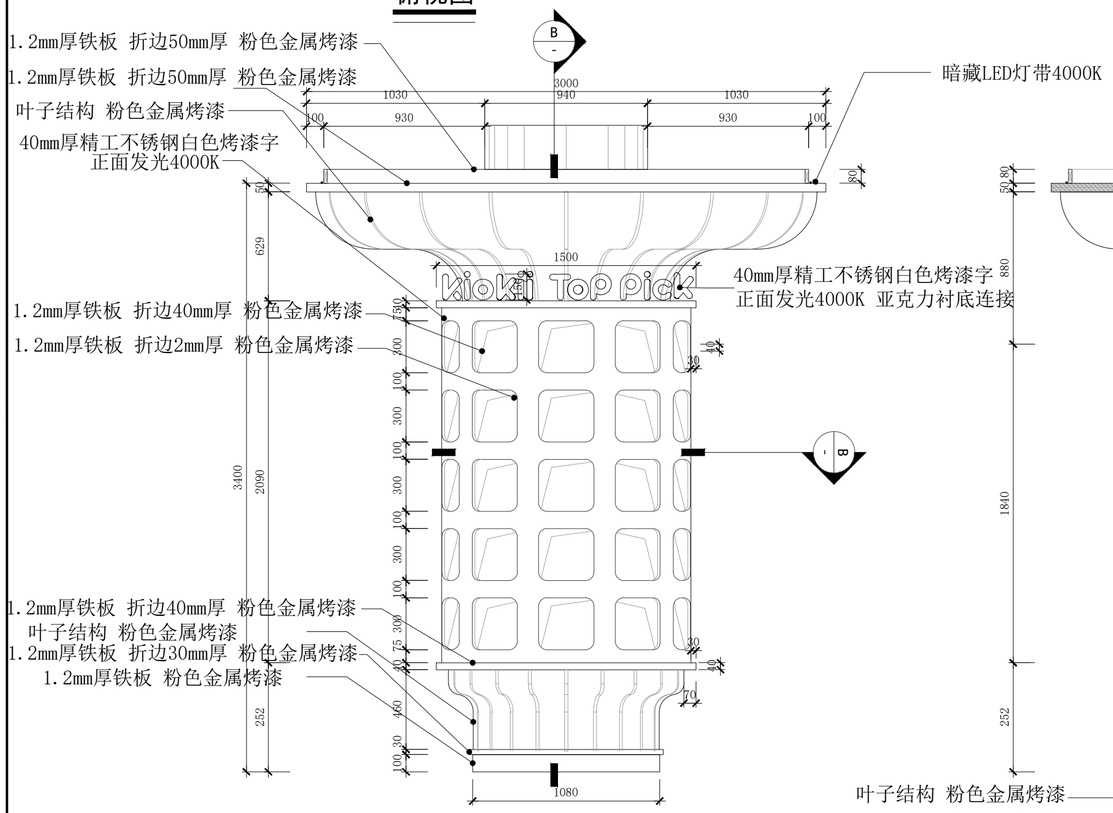

前视图

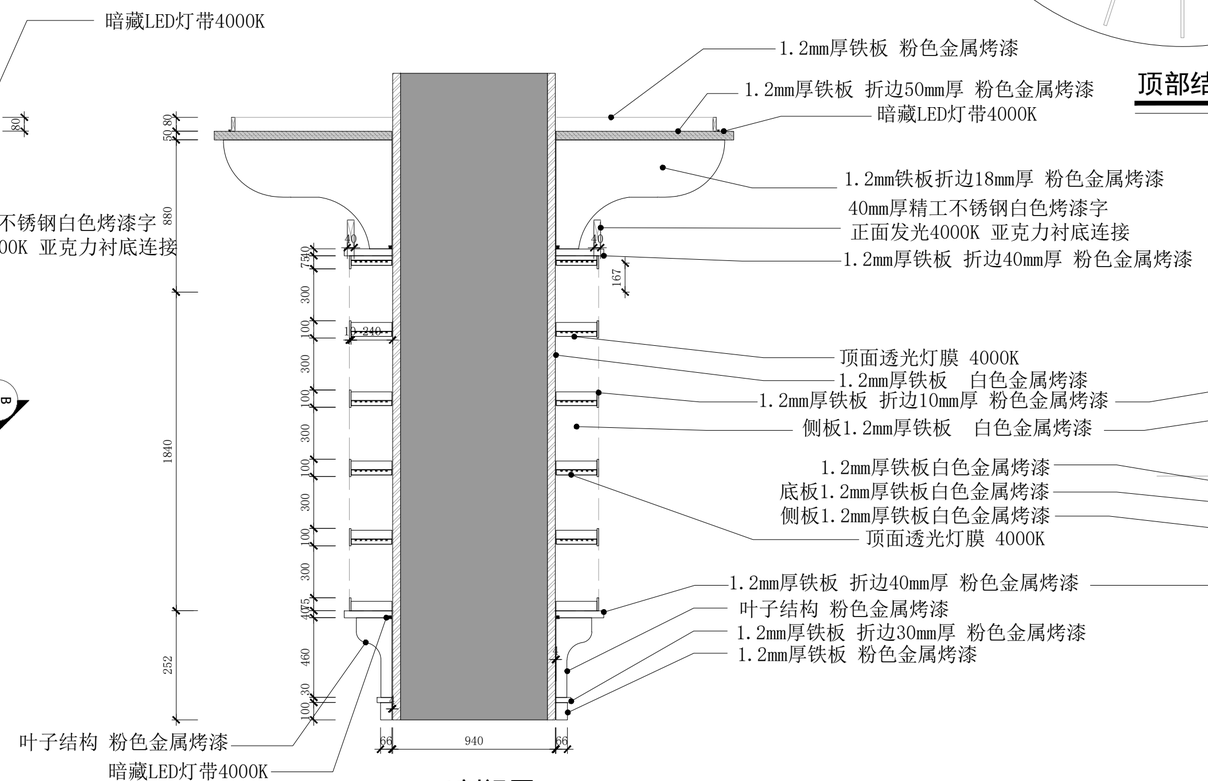

A剖视图

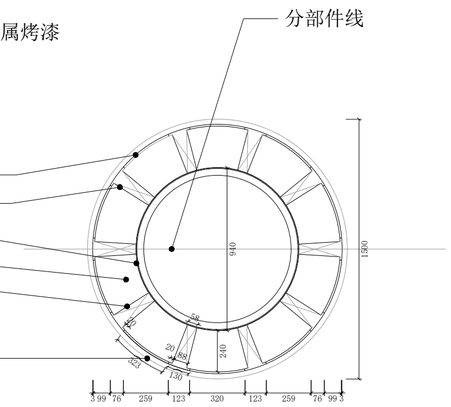

B剖视图

项目名称 PROJECT TITLE	图名 DRAWING TITLE	包柱/造型树		比例 SCALE	1:25	图别	A2
Kiokii and 道具制作图	设计 DESIGN		审核 APPROVE	日期 DATE	2026/03/05	图纸序号	
	制图 DRAW		项目跟进 COORDINATOR	测绘 SURVEY		图纸编号	DJ-16

备注：
1. 非得本公司设计师之书面批准，不得随意将任何部分翻印；
2. 切勿以比例量度此图，一切以图内数字所示为准；
3. 施工单位必须在工地核对图内所示数字之准确，如发现有任何矛盾处，应通知设计师，方可施工.
4. 本图纸为装饰设计图纸，施工单位需对结构、安全、可行性等方面进行二次深化，并与设计方进行沟通确认，以确保效果与质量.